OMCN S.p.A.

Art. 118

APPARECCHIO DI SOLLEVAMENTO IDRAULICO

IT

ÉQUIPEMENT HYDRAULIQUE DE LEVAGE

FR

CE

ISTRUZIONI D'USO, MANUTENZIONE E RICAMBI

MODE D'EMPLOI, ENTRETIEN ET PIÈCES DE RECHANGE

ISTRUZIONI ORIGINALI

TRADUCTION DE LA NOTICE ORIGINALE

Questa pubblicazione non può essere riprodotta, neanche parzialmente, senza l'autorizzazione scritta della OMCN S.p.A.

Cette publication ne doit pas être reproduite, même partiellement, sans l'autorisation écrite de la société OMCN S.p.A.

DICHIARAZIONE CE DI CONFORMITÀ ai sensi dell'Art. 12, paragrafo 2. della Direttiva 2006/42/CE
EC DECLARATION OF CONFORMITY in accordance with Art. 12, paragraph 2., Directive 2006/42/EC
EG-KONFORMITÄTSERKLÄRUNG gemäß des Art. 12, Paragraph 2. der Richtlinie 2006/42/EG
DÉCLARATION CE DE CONFORMITÉ conformément à la Directive 2006/42/CE, Art. 12, paragraphe 2.
DECLARACIÓN CE DE CONFORMIDAD con arreglo al Art. 12, paràgrafo 2. de la Directiva 2006/42/CE

Noi/We/Wir/Nous/Nosotros:
OMCN S.p.A. via Divisione Tridentina 23, 24020 Villa di Serio (Bergamo), ITALIA

dichiariamo sotto la nostra esclusiva responsabilità che il prodotto
declare, with sole responsibility on our part, that the product
erklären unter unserer alleinigen Verantwortung, daß das Produkt
déclarons, sous notre entière responsabilité, que le produit
declaramos bajo nuestra exclusiva responsabilidad que el producto

Apparecchio di sollevamento idraulico
Hydraulic lifting equipment
Hydraulische hubgeräte
Équipement hydraulique de levage
Equipo hidráulico de elevación

Art. 118

N. Lotto
Lot code
Partienummer
Lot N
Numero de lote

al quale questa dichiarazione si riferisce è conforme alle seguenti disposizioni legislative:
to which this declaration refers conforms to the following legislative dispositions:
auf die sich diese Erklärung bezieht entspricht den folgenden rechtlichen Vorschriften:
auquel cette déclaration se réfère est conforme aux dispositions législatives:
al que se refiere esta declaración es conforme a las siguientes disposiciones legislativas:

Direttiva 2006/42/CE (Sicurezza macchine)
Directive 2006/42/EC (Safety of machine)
Richtlinie 2006/42/EG (Maschinensicherheit)
Directive 2006/42/CE (Sécurité des machines)
Directiva 2006/42/CE (Seguridad de la maquina)

Sono state utilizzate le seguenti norme e specificazioni tecniche:
The following standards and technical specifications have been used:
Es wurden folgende Normen und technische Spezifikationen verwendet:
On a utilisé les normes et les spécifications techniques suivantes:
Se han utilizado las siguientes normas y especificaciones técnicas:

EN 349:1993+A1:2008	EN ISO 3746:2009	EN ISO 12100-2:2003	EN ISO 14121-1:2007
EN 982:1996+A1:2008	EN ISO 11202:2009	EN ISO 13849-1:2008	
EN 1494:2000+A1:2008	EN ISO 12100-1:2003	EN ISO 13857:2008	

L'apparecchiatura è stata fabbricata in conformità a quanto previsto dall'Allegato VIII, paragrafo 3., della Direttiva 2006/42/CE
The equipment was built according Annex VIII, paragraph 3., Directive 2006/42/EC
Die Werkstattausrüstung war gemäß der Anlage VIII, Paragraph 3 der Richtlinie 2006/42/EG hergestellt
L'équipement a été fabriqué suivant ce qui est prévu par l'Annexe VIII, paragraphe 3., Directive 2006/42/CE
El aparatos se ha costruido según lo previsto por lo anexo VIII, paràgrafo 3. de la Directiva 2006/42/CE

Nome ed indirizzo della persona autorizzata alla costituzione del fascicolo tecnico:
Name and address of the person authorised to compile the technical file:
Name und Anschrift der Person, die bevollmächtigt ist, die technischen Unterlagen zusammenzustellen:
Nom et dresse de la personne autorisée à constituer le dossier technique:
Nombre y dirección de la persona facultada para elaborar el expediente técnico:
PAOLO CORTINOVIS, via Divisione Tridentina 23, 24020 Villa di Serio (Bergamo), ITALIA

Luogo e data:
Place and date:
Ort und Datum:
Lieu et date:
Lugar y fecha:

Villa di Serio (BG),

Paolo Cortinovis
AMMINISTRATORE
MANAGER
ADMINISTRATOR
ADMINISTRATEUR
GERENTE

FAC-SIMILE

Attenzione durante la consultazione del libretto quando si incontra uno dei seguenti segnali che indicano la presenza di condizioni o situazioni di pericolo più o meno rilevante:

PERICOLO

Il mancato rispetto di questo segnale causa rischi molto gravi per la salute, morte, danni permanenti a medio o a lungo termine.

AVVERTENZA

Il mancato rispetto di questo segnale può causare rischi molto gravi per la salute, morte, danni permanenti a medio o a lungo termine.

CAUTELA

Il mancato rispetto di questo segnale può causare infortuni o danni all'apparecchio.

AVVERTENZA

Prima di effettuare qualunque operazione con l'apparecchio è necessario leggere e comprendere chiaramente le istruzioni contenute nel presente libretto.

TERMINOLOGIA E DEFINIZIONI
(Allegato I, Direttiva 2006/42/CE)

«Pericolo»: una potenziale fonte di lesione o danno alla salute.
«Zona pericolosa»: qualsiasi zona all'interno e/o in prossimità di una macchina in cui la presenza di una persona costituisca un rischio per la sicurezza e la salute di detta persona.
«Persona esposta»: qualsiasi persona che si trovi interamente o in parte in una zona pericolosa.
«Operatore»: la o le persone incaricate di installare, di far funzionare, di regolare, di pulire, di riparare e di spostare una macchina o di eseguirne la manutenzione.
«Uso previsto»: l'uso della macchina conformemente alle informazioni fornite nelle istruzioni per l'uso.
«Tecnico specializzato»: persona incaricata dal costruttore di effettuare particolari operazioni di manutenzione che richiedano una preparazione e competenze specifiche nel campo della meccanica e dell'oleodinamica. Il tecnico specializzato è edotto sugli eventuali rischi presenti sull'apparecchio e sulle modalità da seguire per evitare danni a se stesso o agli altri durante tali interventi di manutenzione.
«Utilizzatore»: chiunque acquisti o detenga sotto qualunque forma (prestito d'uso, noleggio, locazione, ecc.) l'apparecchio allo scopo di utilizzarlo nei limiti stabiliti dal costruttore.

Faire attention, lors de la consultation du manuel, quand on rencontre l'un des symboles qui indiquent la présence de conditions ou de situations plus ou moins dangereuses:

DANGER

Le non-respect de ce symbole entraîne des risques très graves pour la santé: mort, dommages permanents à moyen et long terme.

AVERTISSEMENT

Le non-respect de ce symbole peut entraîner des risques très graves pour la santé, mort, dommages permanents à moyen et long terme.

PRÉCAUTION

Le non-respect de ce symbole peut provoquer des accidents ou des dommages à l'appareil.

AVERTISSEMENT

Avant d'effectuer tout type d'opération avec l'appareil, il faut lire et prendre adéquatement connaissance des instructions contenues dans ce manuel.

TERMINOLOGIE ET DEFINITIONS
(annexe I, Directive 2006/42/CE)

«Danger»: source potentielle de lésion ou de dommage pour la santé.
«Zone dangereuse»: toute zone à l'intérieur et/ou à proximité d'une machine, où la présence d'une personne pourrait constituer un risque pour la sécurité et la santé de ladite personne.
«Personne exposée»: toute personne qui se trouve entièrement ou partiellement en zone dangereuse.
«Opérateur»: la ou les personne(s) chargée(s) d'installer, de faire fonctionner, de régler, de nettoyer, de réparer et de déplacer une machine ou d'en assurer l'entretien.
«Usage prévu»: l'usage de la machine conformément aux directives fournies dans la notice explicative.
«Technicien spécialisé»: personne chargée par le constructeur d'effectuer des opérations d'entretien particulières qui demandent une préparation et des compétences spécifiques dans le domaine de la mécanique et de l'oléo-dynamique. Le technicien spécialisé est informé des éventuels risques que présente l'appareil et sur les modalités à suivre pour éviter tout préjudice à soi et à autrui lors des interventions de ce type.
«Utilisateur»: quiconque achète ou détient sous quelque forme que ce soit (prêt, location, etc…) la machine dans le but de l'utiliser dans les limites définies par le constructeur.

Prima dell'utilizzo, in caso le targhette adesive siano allegate al presente libretto, provvedere al posizionamento delle stesse sull'apparecchio secondo quanto illustrato in TAV. 1 rispettando rigorosamente la corrispondenza della numerazione; prima di effettuare l'applicazione dei pittogrammi pulire accuratamente l'area di applicazione.
Le targhette sono normalmente già applicate dal costruttore.

Si la plaque adhésive est jointe à cette notice, collez-la comme illustré en FIG. 1 avant d'utiliser l'appareil.

Auparavant, nettoyez soigneusement la zone où vous collerez l'étiquette.
Le plaquettes déjà été appliqué par le fabricant.

AVVERTENZA

La mancata applicazione delle targhette causa la decadenza delle condizioni di garanzia e solleva il costruttore da ogni responsabilità per eventuali danni cagionati dall'uso dell'apparecchio.

AVERTISSEMENT

La non application de le plaquettes causera la déchéance des conditions de garantie et la déchéance des responsabilités du constructeur pour tous dommages provoqués par l'utilisation de l'appareil.

In caso di danneggiamento, sopravvenuta illeggibilità o mancanza delle targhette adesive presenti sull'apparecchio, richiedere alla OMCN S.p.A. la corrispondente etichetta per la necessaria sostituzione.
Applicare la targhetta sostitutiva secondo lo schema illustrato in TAV. 1.

En cas d'endommagement, d'illisibilité survenue ou de perte d'une ou plusieurs étiquettes présentes sur l'appareil, demander à OMCN S.p.A. le N° de position nécessaire pour le remplacement.
Appliquer l'étiquette à remplacer selon le schéma reporté sur le FIG. 1.

TAV. 1 **FIG. 1**

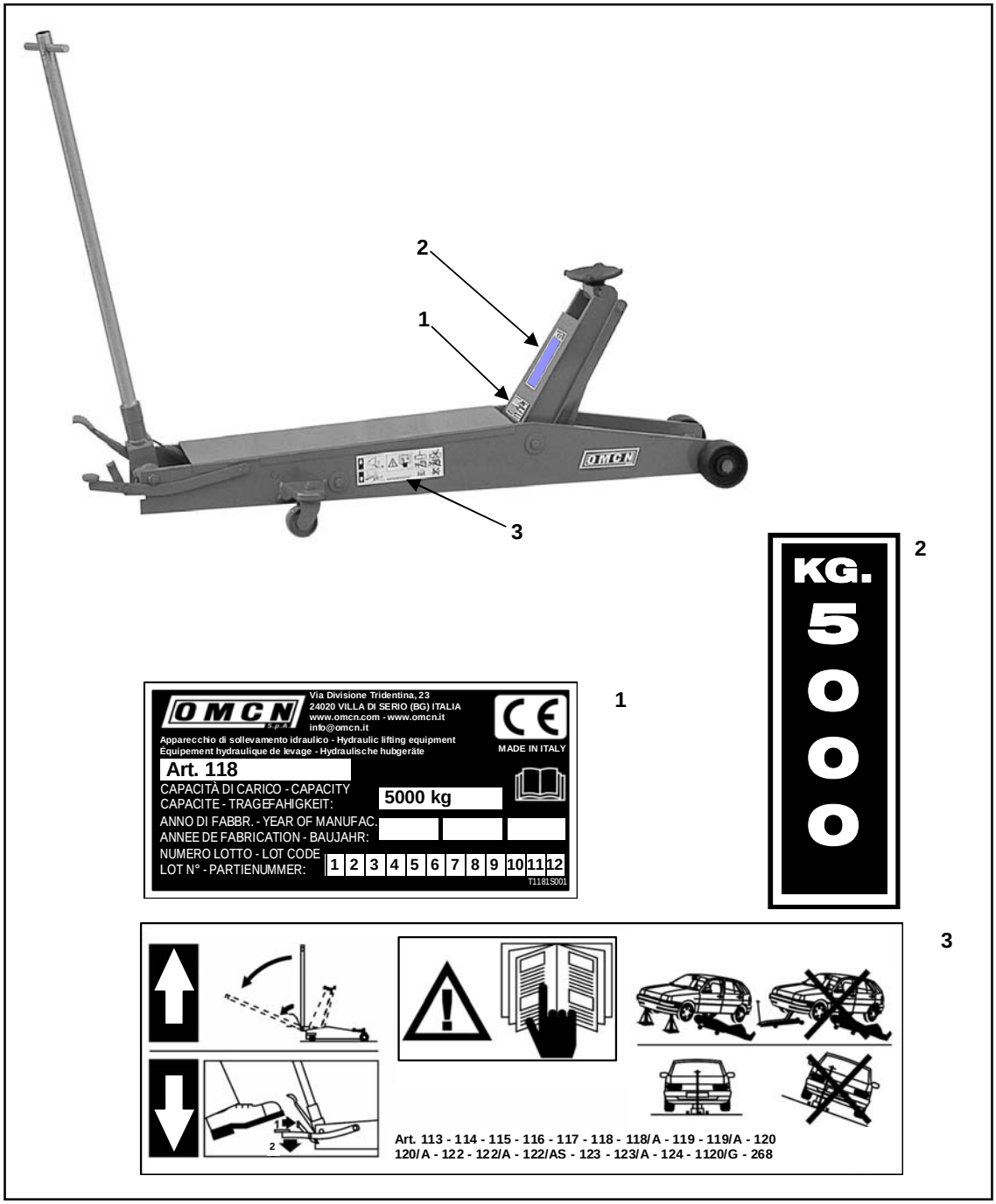

LIBRETTO ISTRUZIONI D'USO, MANUTENZIONE E RICAMBI

MANUEL D'INSTRUCTIONS POUR L'EMPLOI ET L'ENTRETIEN

INDICE GENERALE

1.0. GENERALITÀ
1.1. Descrizione generale
2.0. DESTINAZIONE D'USO
2.1. Usi consentiti
2.2. Usi impropri
2.3. Targhetta d'identificazione
3.0. NORME GENERALI DI SICUREZZA
3.1. Abbigliamento e dispositivi di protezione individuale
4.0. CARATTERISTICHE TECNICHE E DISPOSITIVI DI SICUREZZA
5.0. TRASPORTO
6.0. DISIMBALLAGGIO
7.0. MESSA IN SERVIZIO
8.0. FUNZIONAMENTO
8.1. Salita
8.2. Discesa
9.0. MANUTENZIONE ORDINARIA
10.0. TABELLA RICERCA GUASTI
11.0. SCHEMA OLEODINAMICO
12.0. TAVOLA RICAMBI
12.1. Lista ricambi
13.0. PROVE DI COLLAUDO
14.0. ACCANTONAMENTO E RIMESSA IN FUNZIONE
15.0. ROTTAMAZIONE
16.0. ACCESSORI A RICHIESTA
17.0. COME ORDINARE UN PEZZO DI RICAMBIO
18.0. REGISTRO DI CONTROLLO
18.1. Istruzioni per la compilazione
18.2. Istruzioni per la conservazione del presente registro
18.3. Riferimenti normativi
18.4. Dati identificativi dell'apparecchio
18.5. Dati relativi al primo proprietario
18.6. Registrazione trasferimenti di proprietà
18.7. Registrazione interventi di manutenzione ordinaria
18.8. Verifica periodica e registrazione interventi
18.9. Registrazione della riparazione guasti e sostituzione parti

TABLE OF CONTENTS

1.0. GÉNÉRALITÉS
1.1. Description générale
2.0. APPLICATION
2.1. Utilisations admises
2.2. Utilisations impropres
2.3. Plaque d'identification
3.0. NORMES GÉNÉRALES DE SÉCURITÉ
3.1. Tenue et dispositifs de protection individuelle
4.0. FICHE TECHNIQUE ET DISPOSITIFS DE SECURITE
5.0. TRANSPORT
6.0. DÉBALLAGE
7.0. MISE EN SERVICE
8.0. FONCTIONNEMENT
8.1. Élevation
8.2. Descente
9.0. ENTRETIEN ORDINAIRE
10.0. TABLEAU POUR LA RECHERCHE DES PANNES
11.0. SCHÉMA OLÉODYNAMIQUE
12.0. TABLEAU PIÈCES DE RECHANGE ENSEMBLE
12.1. Liste des pièces de rechange ensemble
13.0. TESTS D'ESSAI
14.0. STOCKAGE ET REMISE EN FONCTION
15.0. MISE AU REBUT
16.0. ACCESSOIRES SUR DEMANDE
17.0. COMMENT COMMANDER UNE PIÈCE DE RECHANGE
18.0. REGISTRE DE CONTROLE
18.1. Compilation du formulaire
18.2. Conservation du présent registre
18.3. Normes de référence
18.4. Identification de l'appareil
18.5. Premier propriétaire
18.6. Transferts de propriété
18.7. Registre des interventions entretien ordinaire
18.8. Contrôle périodique et registre des interventions
18.9. Chronologie dépannages et remplacements pièces

AVVERTENZA

Il presente libretto ISTRUZIONI D'USO, MANUTENZIONE E RICAMBI costituisce parte integrante del prodotto, conservarlo con cura per permetterne la consultazione durante la vita del prodotto stesso.
In caso di smarrimento o danneggiamento si possono richiedere ulteriori copie alla OMCN S.p.A.

Nel caso di cambiamento di proprietà dell'apparecchiatura fornire con essa anche il presente libretto.
Il manuale deve essere custodito per tutta la vita dell'apparecchiatura, non deve essere manomesso e deve essere conservato in un luogo protetto da umidità e calore.
Per qualunque dubbio inerente l'uso e la manutenzione dell'apparecchio rivolgersi alla OMCN S.p.A.

La mancata applicazione delle prescrizioni indicate nel presente manuale causa la decadenza delle condizioni di garanzia.
Prima di effettuare qualunque operazione sull'apparecchiatura è obbligatorio leggere scrupolosamente le istruzioni contenute nel presente libretto in quanto questo contiene importanti informazioni riguardanti la sicurezza d'uso e la manutenzione dello stesso.
Oltre alle istruzioni contenute nel presente libretto è obbligatorio attenersi a tutte le disposizioni legislative e linee guida in materia di prevenzione e sicurezza sul lavoro in vigore nel paese di utilizzo dell'apparecchiatura.

Il montaggio, la messa in funzione, la manutenzione, la verifica periodica dell'apparecchio devono essere effettuate da personale autorizzato, professionalmente qualificato, appositamente formato a svolgere dette operazioni.
Il Libretto ISTRUZIONI D'USO, MANUTENZIONE E RICAMBI deve essere sempre conservato nelle immediate vicinanze dell' apparecchiatura in modo che sia consultabile dal personale autorizzato all'installazione, all'uso, alla manutenzione e pulizia dell' apparecchiatura stessa.
La OMCN S.p.A. declina ogni e qualsiasi responsabilità per danni diretti o indiretti cagionati a persone, animali o cose dovuti al mancato rispetto delle istruzioni contenute nel presente libretto.

Il presente libretto contiene le informazioni ritenute necessarie per utilizzare in sicurezza il seguente modello di apparecchio di sollevamento idraulico:

– **Art. 118**

prodotto dalla:
OMCN S.p.A.
Via Divisione Tridentina n. 23
24020 Villa di Serio (BG)
Italia.
In particolare nel libretto si riporta:
- il riepilogo delle indicazioni previste per la marcatura,
- le condizioni di utilizzazione previste,
- le istruzioni per eseguire il trasporto e la messa in funzione,

AVERTISSEMENT

Le présent manuel INSTRUCTIONS POUR L'EMPLOI, L'ENTRETIEN ET LES PIÈCES DE RECHANGE fait partie intégrante du produit; gardez-le avec soin pour toute consultation tout au long de la durée de vie du produit.
En cas de perte ou d'endommagement du présent manuel demander d'autres copies du manuel à OMCN S.p.A.
En cas de changement de propriété de l'équipement, fournir aussi le présent manuel avec l'appareil.

Conservez cette notice tout au long de la vie de l'équipement dans un lieu frais et non humide. Il est interdit de la modifier et/ou l'abîmer.

Pour tout doute inhérent au montage, à la mise en service, à l'emploi et à l'entretien de l'appareil, s'adresser à OMCN S.p.A.
Toute infraction aux recommandations de la présente notice signifie l'annulation des conditions de garantie.

Avant d'effectuer n'importe quelle opération sur l'équipement, il est obligatoire de lire scrupuleusement les instructions contenues dans le présent manuel, car ce dernier contient des informations importantes sur la sécurité d'emploi, et la mise en service de l'équipement.

Outre les instructions contenues dans le manuel mentionné ci-dessus, il est obligatoire de respecter toutes les dispositions légales et lignes de conduites prévues en matière de prévention et de sécurité sur le lieu de travail en vigueur dans le pays où la machine est utilisée.
Montage, mise en marche, entretien et contrôle périodique de l'appareil doivent être effectués par un personnel autorisé, qualifié de niveau professionnel, et spécialement formé pour mener à bien ce type d'opérations.
Le présent manuel INSTRUCTIONS POUR L'EMPLOI, L'ENTRETIEN ET LES PIÈCES DE RECHANGE doit toujours être conservée à proximité immédiate de la machine de manière à être aisément consultée par le personnel autorisé à l'installation, l'utilisation, l'entretien et le nettoyage de la machine en question.
OMCN S.p.A. décline toute responsabilité pour tous les dommages directs ou indirects causés à des personnes, des animaux ou des choses, dus au non-respect des instructions qui sont contenues dans ce manuel.

Ce manuel contient toutes les informations considérées comme nécessaires pour pouvoir en toute sécurité utiliser l'équipement hydraulique de levage:

– **Art. 118**

produits par:
OMCN S.p.A.
Via Divisione Tridentina n. 23
24020 Villa di Serio (BG)
Italia.
En particulier, le manuel contient:
- le résumé des indications prévues pour le marquage,
- les conditions d'utilisation prévues,
- les instructions pour effectuer le transport et la mise en service,

- le caratteristiche tecniche principali,
- le informazioni relative alla postazione di lavoro e ai comandi,
- le istruzioni per l'utilizzazione in sicurezza,
- le avvertenze sugli usi impropri o non autorizzati,

- istruzioni per eseguire le operazioni di manutenzione,
- gli schemi funzionali,
- la tavola relativa ai pezzi di ricambio.

Inoltre le pagine finali del presente libretto devono essere utilizzate quale *Registro di controllo* allo scopo di permettere la registrazione di:
- trasferimenti di proprietà,
- operazioni di manutenzione ordinaria,
- operazioni periodiche di verifica e controllo,
- sostituzione di componenti, elementi strutturali, dispositivi di sicurezza o parti di essi.

La OMCN S.p.A. declina ogni responsabilità per eventuali danni a persone o cose provocati da comportamenti e/o usi non corretti della macchina derivanti da errata comprensione della traduzione del presente libretto rispetto alla versione originale in lingua italiana.

Il costruttore avendo adempiuto alle prescrizioni previste dalle disposizioni legislative vigenti provvede ad immettere l'apparecchio sul mercato accompagnato da:

- libretto istruzione d'uso,
- marcatura CE,
- dichiarazione CE di conformità.

- les principales caractéristiques techniques,
- les informations relatives au poste de travail et aux commandes,
- les instructions pour l'utilisation en sécurité,
- les avertissements sur les utilisations incorrectes ou non autorisées,
- les instructions pour exécuter les opérations d'entretien,
- les schémas fonctionnels,
- le tableau relatif aux pièces de rechange.

Les dernières pages de la notice font office de *Registre de contrôle* pour mémoire des:

- transferts de propriété,
- opérations d'entretien ordinaire,
- contrôles périodiques,
- remplacement de pièces, éléments structurels, dispositifs de sécurité ou leurs composants.

OMCN S.p.A. décline toute responsabilité pour tous dommages éventuels à des personnes ou à des choses provoqués par des comportements et/ou des usages de la machine incorrects dérivant d'une compréhension erronée de la traduction du présent manuel par rapport à la version originale en langue italienne.

Le constructeur se conforme aux normes en vigueur et joint à l'appareil à sa mise sur le marché :

- manuel d'instructions,
- label CE,
- déclaration CE de conformité.

1.1. Descrizione generale

L' Art. 118 è un apparecchio idraulico ad azionamento manuale, progettato e realizzato per essere utilizzato secondo quanto indicato nel paragrafo 2.0. - Destinazione d'uso. L'apparecchio è costituito da un telaio con ruote e un braccio dotato di piattello. La salita e la discesa del braccio è ottenuta per mezzo di un cilindro oleodinamico azionato da una pompa manuale.

1.1. Description générale

L'Art. 118 est un appareil hydraulique actionné manuellement, développé et réalisé pour une utilisation conforme au paragraphe 2.0. - Application.
L'appareil est constitué d'un bâti sur roues et d'un bras avec un plateau. Le bras monte et descend au moyen d'un vérin oléo-dynamique actionné par une pompe manuelle.

TAV. 2

1) Leva di comando
2) Piattelo
3) Ruote
4) Ruote pivottanti
5) Braccio
6) Telaio
7) Pedale di salita
8) Sicurezza pedale
9) Pedale di discesa

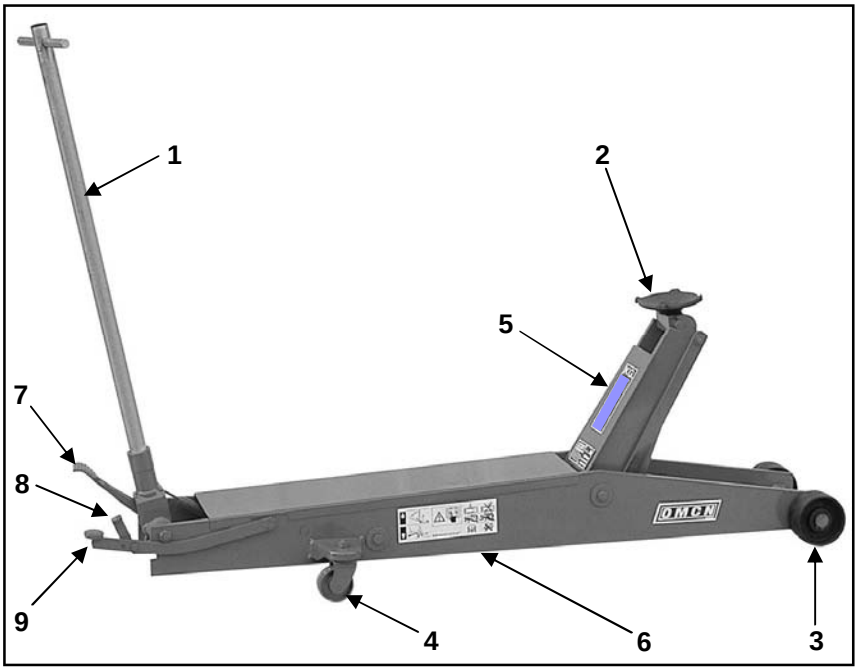

FIG. 2

1) Levier de commande
2) Plateau
3) Roues
4) Roues pivotantes
5) Bras
6) Bâti
7) Pédale de montée
8) Sécurité pédale
9) Pédale de descente

L1181IFRS001

2.0. DESTINAZIONE D'USO

Nella destinazione d'uso sono indicati gli usi consentiti per i quali il fabbricante ha progettato e costruito la macchina.

Solo il rispetto rigoroso degli usi consentiti garantisce all'operatore e alle persone esposte un utilizzo sicuro dell'apparecchio e a tal fine sono anche stati individuati gli usi impropri ragionevolmente prevedibili che il fabbricante, sulla base della propria esperienza, ha individuato nell'uso dell'apparecchio.
Per tale motivo, nei paragrafi successivi, oltre agli usi consentiti sono riportati, a titolo non esaustivo ma esemplificativo, anche gli usi impropri ragionevolmente prevedibili.

2.0. APPLICATION

Les utilisations admises par le fabricant qui a développé et construit la machine sont listées dans les domaines d'application.
L'utilisation de l'appareil n'est sécurisée que si l'utilisateur ainsi que toute personne exposée se tiennent rigoureusement aux utilisations admises. C'est dans ce but que le fabricant a aussi listé, en se basant sur sa propre expérience, les utilisations impropres raisonnablement prévisibles.
Ainsi les paragraphes suivants listent non seulement les utilisations admises mais aussi, à titre illustratif et non exhaustif, les utilisations impropres raisonnablement prévisibles.

2.1. Usi consentiti

L'apparecchio di sollevamento idraulico è stato progettato e fabbricato per essere utilizzato come ausilio per il sollevamento parziale di un veicolo dotato minimo di quattro ruote.
Il sollevamento deve avvenire partendo da terra, mantenendo almeno due ruote appoggiate a terra (anteriori o posteriori).
Il carico da sollevare non deve essere superiore alla capacità di carico nominale dell'apparecchio indicata sulla targa identificativa del costruttore (TAV. 3).
L'altezza massima di sollevamento deve essere solo quella permessa dell'apparecchio di sollevamento. Rispettare le prescrizioni previste dal fabbricante.
La capacità di carico è: 5000 kg

È VIETATO EFFETTUARE LA MOVIMENTAZIONE DELL'APPARECCHIO SOTTO CARICO!!

2.1. Utilisations admises

Cet appareil de levage hydraulique est conçu pour soulever partiellement un véhicule muni de quatre roues minimum.

On doit soulever en partant de terre et en gardant au moins deux roues en appui sur le sol (avant ou arrière).

La charge à soulever ne doit pas dépasser la capacité déclarée de l'appareil indiquée sur la plaque d'immatriculation du constructeur (FIG. 3).
Ne pas soulever plus haut que ne le permet l'appareil. Respecter les prescriptions fournies par le fabricant.

Capacité de charge : 5000 kg

IL EST INTERDIT DE DEPLACER UN APPAREIL EN CHARGE!!

AVVERTENZA

Gli usi non espressamente indicati nel presente libretto sono da considerarsi impropri e quindi vietati: il costruttore declina qualsiasi responsabilità per danni diretti o indiretti cagionati a persone, animali o cose dovuti da un uso improprio dell'apparecchio.

AVERTISSEMENT

Les utilisations qui ne sont pas indiquées expressément dans ce manuel sont à considérer comme impropres, et donc interdites: le fabricant décline toute responsabilité pour les dommages, directs ou indirects, aux personnes, animaux ou choses provoqués par l'utilisation impropre de l'appareil.

2.2.
Usi impropri

A scopo esemplificativo e non riduttivo sono di seguito elencati alcuni esempi di uso improprio.
È vietato:

- utilizzare l'apparecchio per il sostegno di un carico,
- utilizzare l'apparecchio per il trasporto del carico,
- spostare l'apparecchio se il braccio non è in posizione di riposo,
- il sollevamento di autoveicoli di peso superiore alla portata dell'apparecchio,
- il sollevamento di persone e/o animali,
- il sollevamento di autoveicoli con persone e/o animali a bordo dello stesso,
- il sollevamento di motocicli, motocarrozzette e similari,
- il sollevamento di veicoli a tre ruote in genere,
- il sollevamento di veicoli speciali tipo: carrelli elevatori a forche, macchine e trattrici agricole, macchine per movimento terra (pale, scavatori, ruspe, ecc.),
- il sollevamento di autoveicoli con materiale potenzialmente pericoloso a bordo (materiali infiammabili, esplosivi, corrosivi, ecc.),
- il sollevamento di macchine e/o materiali in genere,
- il sollevamento di oggetti (pezzi lavorati, utensili, ecc.),
- il sollevamento di metalli fusi, acidi, materiali irradianti, carichi particolarmente fragili.

2.2.
Utilisations impropres

Ci-dessous une liste illustrative et non limitative d'exemples d'utilisations impropres raisonnablement prévisibles.
Il est interdit :

- d'utiliser l'appareil pour soutenir une charge,
- d'utiliser l'appareil pour le transport de charge,
- de déplacer l'appareil quand le bras non est au repos,
- de soulever des véhicules d'un poids supérieur à la capacité de l'appareil,
- le soulèvement de personnes et/ou animaux,
- le soulèvement de véhicules automobiles ayant à bord des personnes et/ou des animaux,
- le soulèvement de motocycles, de side-cars, et similaires,
- le soulèvement de véhicules à trois roues en général,
- le soulèvement de véhicules spéciaux du type: chariots élévateurs à fourches, machines et tracteurs agricoles, machines pour déplacer la terre (pelles, excavatrices, décapeuses, etc.),
- le soulèvement de véhicules automobiles ayant à bord du matériel potentiellement dangereux (matériaux inflammables, explosifs, corrosifs, etc.),
- le soulèvement de machines et/ou matériel en général,
- le soulèvement de matériaux et/ou objets (pièces usinées, outils, etc.),
- le soulèvement des métaux en fusion, des acides, des matériaux irradiants, des charges particulièrement fragiles.

2.3.
Targhetta d'identificazione

AVVERTENZA

È vietato alterare in qualsiasi modo, manomettere o asportare la targhetta di identificazione della macchina. Mantenere la targhetta sempre ben pulita in modo tale che i dati riportati nella stessa risultino sempre ben leggibili.

2.3.
Plaque d'identification

AVERTISSEMENT

Il est interdit de modifier, falsifier ou retirer la plaque d'identité de la machine. La plaque doit toujours être propre afin que les inscriptions soient parfaitement lisibles.

TAV. 3

FIG. 3

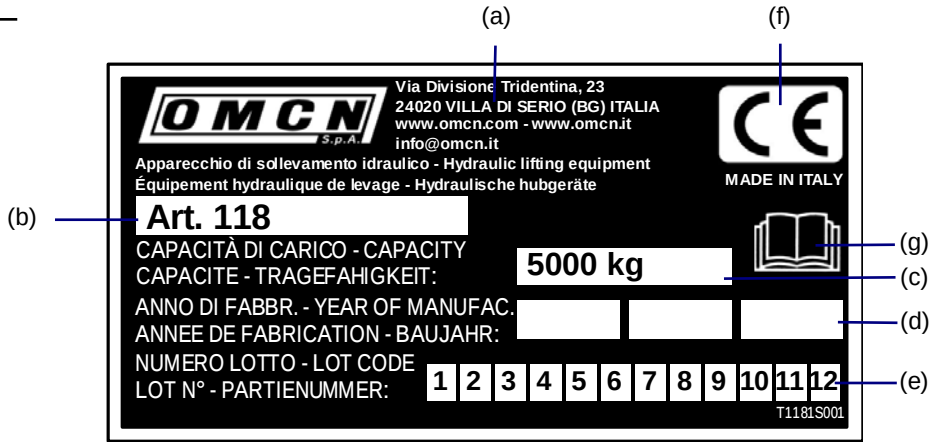

Ogni apparecchio è dotato di una targhetta di identificazione del costruttore (TAV. 3) applicata alla macchina secondo quanto indicato in TAV. 1.
Nella targhetta di identificazione del costruttore sono riportati i seguenti dati:

a) Generalità, indirizzo completo del costruttore.
b) Modello dell'apparecchio.
c) Capacità (portata) di carico.
d) Anno di fabbricazione.
e) n° di lotto.
f) Marcatura CE.
g) Prima di utilizzare l'apparecchio è obbligatorio leggere e comprendere le istruzioni contenute nel Libretto Istruzioni d'uso, manutenzione e ricambi.

Tous les appareil sont munis d'une plaquette d'identification du fabricant (FIG. 3) appliquée sur la machine suivant les indications du FIG. 1.
Sur la plaquette d'identification du fabricant sont indiquées les données suivantes:

a) Généralités, adresse complète du fabricant.
b) Modèle.
c) Capacité (charge) de levage.
d) Année de fabrication.
e) Numéro de lot.
f) Marquage CE.
g) Avant d'utiliser l'appareil, assurez-vous d'avoir lu et parfaitement compris les instructions du manuel d'utilisation, entretien et pièces de rechange.

PERICOLO

Rispettare rigorosamente le norme generali di sicurezza e prevenzione infortuni di seguito elencate.

L'USO DELL'APPARECCHIO È CONSENTITO:

- **L'uso dell'apparecchio è consentito** solo a personale autorizzato, in buono stato di salute, responsabile ed appositamente addestrato sugli usi consentiti e sui rischi presenti sullo stesso.
- **L'uso dell'apparecchio è consentito** solo ad operatori ed utilizzatori che abbiano letto completamente, compreso e perfettamente assimilato quanto contenuto nel presente libretto.
- **L'uso dell'apparecchio è consentito** solamente all'interno di locali chiusi al riparo dagli agenti atmosferici: neve, pioggia, vento, ecc.
- **L'uso dell'apparecchio, compresa la traslazione, è consentito** ad un solo operatore per volta; **è vietato** utilizzare l'apparecchio in due o più persone contemporaneamente.

È OBBLIGATORIO:

- **È obbligatorio** verificare che la superficie su cui si intende utilizzare l'apparecchiatura sia solida, orizzontale, piana, pulita, perfettamente livellata e in grado di sopportare i carichi massimi che si sviluppano durante l'utilizzo.
- **È obbligatorio,** dopo il sollevamento utilizzare colonnette di sicurezza da inserire sotto il carico (non in dotazione).
- **È obbligatorio**, prima di iniziare ad operare con l'apparecchiatura, verificare che l'area di lavoro sia adeguatamente illuminata (luogo sufficientemente illuminato ma non sottoposto ad abbagliamenti o luci intense).
- **È obbligatorio**, prima di iniziare ad operare con l'apparecchio, accertarsi che gli organi di sollevamento siano integri: in caso contrario è vietato operare con l'apparecchio.
- **È obbligatorio**, prima di iniziare ad operare, accertarsi del perfetto funzionamento dei dispositivi di sicurezza installati: in caso di malfunzionamento **è vietato** operare con l'apparecchio.
- **È obbligatorio** controllare che durante il funzionamento non si verifichino condizioni di pericolo per persone esposte. In caso si manifestassero tali condizioni arrestare immediatamente l'utilizzo dell'apparecchiatura ed allontanare le persone.
- **È obbligatorio,** dopo aver utilizzato l'apparecchiatura verificare che il braccio sia in posizione di riposo (braccio tutto basso), riporla in luogo pulito, sicuro e protetto allo scopo di prevenire eventuali danneggiamenti ed utilizzi non autorizzati.
- **È obbligatorio**, quando si rilevano rumorosità non abituali, o anomalie di funzionamento, interrompere immediatamente ogni azionamento in corso e ricercare la causa di tali irregolarità. **In caso di dubbio evitare operazioni improprie e rivolgersi al servizio di assistenza tecnica del costruttore.**

DANGER

Respecter rigoureusement les normes générales de sécurité et de prévention des accidents décrites ci-dessous.

L'UTILISATION DE L'ÉQUIPEMENT N'EST CONSENTIE:

- **L'utilisation de l'équipement n'est consentie** qu'aux membres du personnel autorisés qui ont été spécialement instruits et autorisés, et qui sont en bonne condition de santé.
- **L'usage de l'équipement n'est consenti** qu'aux opérateurs et utilisateurs ayant entièrement lu, compris et parfaitement assimilé le contenu de la présente notice.
- **L'utilisation de l'équipement n'est permise** qu'à l'intérieur de locaux fermés, à l'abri des agents atmosphériques: neige, pluie, vent. etc.
- **L'usage de l'équipement, ainsi que son déplacement, n'est consenti** qu'à un opérateur à la fois ; **il est interdit** d'utiliser l'appareil à deux ou plusieurs personnes à la fois.

IL EST OBLIGATOIRE:

- **Vérifiez impérativement** que la surface où l'on utilisera l'appareil est solide, plane, propre, parfaitement à niveau, et apte à supporter les charges maximales prévues lors des opérations.
- Après avoir procédé au levage, **il faut obligatoirement** déposer la charge soulevée sur des chandelles fixes avant de se placer sous la charge elle-même (non fourni).
- Avant de démarrer les opérations avec l'appareil, **vérifiez impérativement** que la zone d'utilisation est correctement éclairée (lieu bénéficiant d'un éclairage suffisant mais non soumis à lumières intenses ou aveuglantes).
- Avant d'utiliser l'appareil, **assurez-vous impérativement** que les organes destinés au soutien de la charge sont en parfait état : en cas contraire, **il est interdit** d'utiliser l'appareil.
- **Il est obligatoire**, avant d'utiliser la machine, de s'assurer que les dispositifs de sécurité installés fonctionnent correctement: en cas de défaut de fonctionnement, **il est interdit** d'effectuer aucune opération avec la machine.
- Pendant le fonctionnement, **il faut contrôler** qu'il n'y a pas de conditions de danger pour des personnes exposées. Si c'est le cas, arrêter immédiatement la machine et éloigner les personnes.
- Après avoir utilisé l'appareil, **assurez-vous systématiquement** que le bras est au repos (bras complètement abaissé). Le remiser dans un lieu propre et sécurisé de manière à prévenir tout dommage et utilisation non autorisée.
- **Il est obligatoire**, quand on relève des bruits inhabituels ou des anomalies de fonctionnement, d'interrompre immédiatement tout actionnement en cours, et de rechercher la cause de ces irrégularités.
  En cas de doute, éviter d'effectuer des opérations impropres et s'adresser au service d'assistance technique du fabricant.

- **È obbligatorio**, prima di sollevare il veicolo, accertarsi che le ruote dello stesso siano bloccate senza alcuna possibilità di girare o muoversi e che il freno di stazionamento sia inserito.
- **È obbligatorio,** controllare che, durante i movimenti operativi dell'apparecchio, non vi sia nessun oggetto nell'area del veicolo sollevato.
- **È obbligatorio**, posizionare l'apparecchio perpendicolare al veicolo da sollevare.
- **È obbligatorio**, prima dell'utilizzo posizionare l'apparecchiatura sotto i punti di presa del veicolo previsti dal costruttore dello stesso, verificando che questi non siano sporchi, unti o corrosi.
- **È obbligatorio** verificare, durante il sollevamento o la discesa del carico, che il veicolo sia perfettamente stabile sul piattello.
- **È obbligatorio** verificare costantemente che il piattello aderisca completamente al carico.
- **È obbligatorio** sorvegliare costantemente la traiettoria dell'apparecchio durante le operazioni di spostamento senza carico.
- **È obbligatorio,** effettuare il sollevamento del carico solo quando l'apparecchio appoggia perfettamente su tutte quattro le ruote.
- **È obbligatorio**, per le operazioni di manutenzione, utilizzare esclusivamente ricambi originali della OMCN S.p.A. Il costruttore declina ogni e qualsiasi responsabilità per i danni causati dall'utilizzo di ricambi ed accessori non originali. L'uso di ricambi non originali comporta inoltre l'automatica perdita della garanzia.

È VIETATO:

- **È vietato** utilizzare l'apparecchio in modo improprio o errato, esso deve essere impiegato esclusivamente secondo quanto indicato nel paragrafo 2.0. - DESTINAZIONE D'USO.
- **È vietato** il sollevamento del veicolo se questo non è in piano.
- **È vietato** utilizzare più di un apparecchio di sollevamento per volta per sollevare il veicolo
- **È vietato** utilizzare dispositivi aggiuntivi quali prolunghe della leva per aumentare la forza lavoro.
- **È vietato** l'uso dell'apparecchio per il lavaggio dei veicoli.
- **È vietato** salire o sostare sugli organi di sollevamento dell'apparecchio.
- **È vietato** sostare o lavorare sotto il carico sollevato o in prossimità dello stesso, se questo non viene assicurato a colonnette di sicurezza di portata adeguata.
- **È vietato** salire a bordo del veicolo sia durante le fasi di movimentazione che dopo che il veicolo sia stato sollevato.
- **È vietato** la rimozione delle protezioni o dei pittogrammi di sicurezza o la manomissione dei dispositivi di sicurezza installati sull' apparecchiatura, ciò comporta una violazione delle Norme Europee sulla sicurezza.
- **È vietato,** durante le fasi di salita e discesa dell' apparecchio, provocare oscillazioni del veicolo.
- **È vietato,** posizionare direttamente il carico sul piattello dell'apparecchio, far compiere parte della corsa del braccio a vuoto prima di raggiungere il carico da sollevare.
- **È vietato**, per le operazioni di sollevamento, frapporre spessori di qualsiasi tipo tra il veicolo da sollevare ed il piattello dell'apparecchio.
- **È vietato** abbandonare l'apparecchio con il veicolo sollevato, se non vengono preventivamente poste delle colonnette di sicurezza sotto il veicolo sollevato.
- **È vietato** utilizzare l'apparecchio con il motore del veicolo in moto

- Avant de soulever le véhicule, **il faut obligatoirement** s'assurer que ses roues sont bloquées et que le frein à main est tiré.
- **Asurez-vous impérativement** qu'aucun obstacle ne se trouve dans la zone de la charge soutenue au cours des opérations.
- L'appareil **doit impérativement** être positionné perpendiculairement au véhicule à soulever.
- Avant toute utilisation, l'appareil **doit obligatoirement** être positionné sous les points de prise prévus par le constructeur du véhicule, après avoir vérifié que ces derniers ne sont ni encrassés, ni graissés, ni corrodés.
- **Assurez-vous** que le véhicule est positionné de manière stable sur le plateau lors des montées et descentes.
- **Contrôlez** tout au long de l'opération la parfaite adhérence de la charge sur le plateau.
- **Surveillez constamment** la trajectoire de l'appareil déplacé à vide.
- L'appareil **doit être parfaitement** en appui sur ses quatre roues pour soutenir la charge.
- Pour les opérations d'entretien, **il faut utiliser** exclusivement des pièces de rechange d'origine OMCN; le fabricant décline toute responsabilité pour les dommages causés par l'utilisation d'accessoires non d'origine. L'utilisation de pièces de rechange non d'origine entraîne la perte automatique de la garantie.

IL EST INTERDIT:

- **Il est interdit** d'utiliser l'équipement de manière impropre ou erronée; l'appareil doit être utilisé exclusivement comme il est indiqué au paragraphe 2.0. - APPLICATION.
- **Il est interdit** de soulever un véhicule si le sol n'est pas parfaitement horizontal.
- **Il est interdit** d'utiliser plus d'un appareil de levage à la fois pour soulever un véhicule.
- L'usage de rallonges pour augmenter la force imprimée au levier est **strictement interdit**
- **Ne pas utiliser** cet appareil pour laver un véhicule.
- **Ne pas monter ni stationner** sur les organes de levage de l'appareil.
- **Il est interdit** de se tenir ou de travailler sous ou à proximité de la charge soulevée, à moins que celle-ci ne soit en appui sur des chandelles de sécurité de portée adéquate.
- **Il est interdit** de monter à bord du véhicule pendant les phases de mouvement et quand le véhicule est soulevé.
- **Il est interdit** d'ôter les protections, les pictogrammes de sécurité ou d'altérer les dispositifs de sécurité montés sur l'appareil : ceci est une violation des Normes de sécurité Européennes.
- **Il est interdit**, pendant les phases de montée et de descente de l'équipement, de provoquer des oscillations du véhicule.
- **Ne pas poser** la charge dès le départ sur le plateau de l'appareil. Faire faire au bras une partie de la course à vide avant qu'il n'entre en contact avec la charge à soulever.
- **Il est interdit** de appliquer aucun bloc d'épaisseur entre le véhicule à relever et le plateau de l'élévateur pendant les opérations de relevage.
- **Ne pas** laisser l'appareil en charge sans surveillance, à moins que le véhicule ne soit en appui sur des chandelles de sécurité.
- **Il est interdit** de soulever un véhicule quand le moteur tourne.

- **È vietato** effettuare la movimentazione dell'apparecchio mediante l'utilizzo di mezzi di trasporto, tale operazione deve essere sempre effettuata manualmente, da un solo operatore per volta.
- **È vietato** utilizzare l'apparecchio in presenza di persone esposte vicine all'area di lavoro o vicine al veicolo da sollevare, in caso contrario è obbligatorio arrestare immediatamente ogni operazione.
- **È vietato** utilizzare l'apparecchio se la temperatura ambiente è inferiore a 5°C o superiore a 40°C.
- **È vietato** manomettere o modificare l'apparecchio: qualsiasi manomissione o modifica effettuata sull' apparecchiatura è causa della automatica e immediata perdita della garanzia e solleva il costruttore da ogni responsabilità per danni diretti o indiretti causati da tali manomissioni o modifiche.
- **È vietato** l'utilizzo dell'apparecchio nei seguenti casi:
  - all'interno di congelatori,
  - in ambienti in cui possano svilupparsi atmosfere potenzialmente esplosive,
  - in miniera,
  - a bordo di navi,
  - in prossimità di alimenti,
  - in prossimità di fonti di calore o fiamme.
- **È vietato** utilizzare accessori che non siano fornibili dalla OMCN S.p.A.

- **Il est interdit** de déplacer l'appareil en utilisant des moyens de transport. Cette opération ne doit s'effectuer que manuellement et par un seul opérateur à la fois.
- **Il est interdit** d'utiliser l'appareil en présence de personnes dans la zone de travail ou près du véhicule soulevé. Le cas échéant, stoppez toute opération sur le champ.
- **Il est interdit** d'utiliser l'équipement si la température ambiante est inférieure à 5°C ou supérieure à 40°C.
- **Il est interdit** de trafiquer ou de modifier l'équipement: toute altération ou modification effectuée sur l'équipement comporte la perte automatique et immédiate de la garantie, et décharge le fabricant de toute responsabilité pour les dommages directs ou indirects causés par ces altérations ou modifications.
- **Ne pas utiliser** l'appareil**:**
  - à l'intérieur de chambres frigorifiques,
  - en environnement où peuvent émaner des vapeurs explosives,
  - dans une mine,
  - à bord d'un bateau,
  - à proximité d'aliments,
  - à proximité de sources de chaleur ou flamme.
- L'usage d'accessoires non disponibles auprès d'OMCN S.p.A est **strictement interdit.**

3.1. Abbigliamento e dispositivi di protezione individuale

Per operare con l'apparecchio in condizioni di sicurezza è obbligatorio utilizzare un abbigliamento adeguato all'apparecchio e all'ambiente di lavoro:

- non indossare abiti larghi, cravatte, sciarpe ed altri indumenti simili che potrebbero impigliarsi nelle parti mobili dell'apparecchio.
- I capelli lunghi vanno raccolti, le estremità delle maniche devono essere strette, evitando di indossare orologi, anelli, collane ed altri oggetti che possono arrecare danni alla persona che li indossa.
- Utilizzare calzature antinfortunistiche, elmetto protettivo per la testa, guanti protettivi per le mani e, in caso di presenza nell'ambiente di un livello di rumore non inferiore a 85 dB(A), cuffie o altri dispositivi di protezione dell'udito.

In ogni caso fare riferimento alle disposizioni di sicurezza previste per l'ambiente di lavoro del paese in cui deve operare l'apparecchio.

3.1. Tenue et dispositifs de protection individuelle

Pour opérer sur l'appareil en conditions de sécurité, il est obligatoire d'utiliser un habillement adéquat à l'appareil et au milieu de travail:

- ne pas porter d'habits larges, de cravates, d'écharpes, ni tout autre vêtement similaire qui pourrait se prendre dans les parties mobiles de l'équipement.
- Les cheveux longs doivent être attachés, les extrémités des manches doivent être étroites, il faut éviter de porter des montres, des bagues, des colliers et tous autres objets qui pourraient causer des dommages à la personne qui les porte.
- Utilisez chaussures et casques de sécurité, gants de protection pour les mains, et dans un environnement soumis à un niveau sonore égal ou supérieur à 85 dB(A), casques ou autre dispositifs de protection auditive.

En tout cas, suivre les dispositions de sécurité pour le milieu de travail qui sont prévues par le pays où l'équipement doit opérer.

TAV. 4

FIG. 4

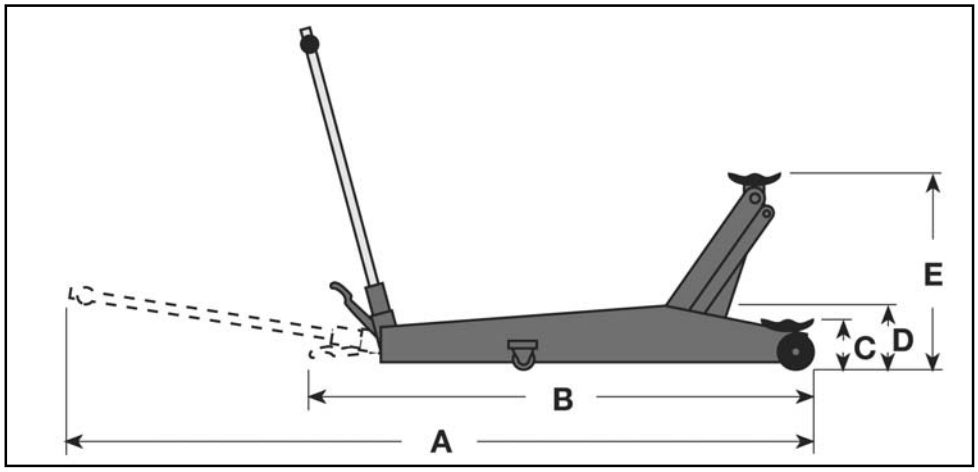

Tabella 1

Tableau 1

Modello Modèle	Capacità di carico Portée [kg]	Larghezza massima Largeur maximum [mm]	A [mm]	B [mm]	C [mm]	D [mm]	E [mm]	Peso Poids [Kg]
Art. 118	5000	360	2360	1530	155	185	550	80

Funzionamento mediante azionamento manuale della pompa.
Dispositivo di finecorsa al termine del movimento di salita.

Valvola di ritegno che consente la stabilità della posizione del carico sollevato e impedisce movimenti indesiderati.

Dispositivo di discesa a “uomo presente”.
Dispositivo di sicurezza per impedire l’azionamento accidentale od involontario del comando di discesa.
Valvola di massima pressione che agisce sulla pompa e impedisce il sollevamento di carichi superiore ai limiti di capacità consentiti dal costruttore.
Controllo velocità discesa per mantenere costante la velocità di discesa entro i limiti stabiliti dalla normativa vigente, indipendentemente dal carico.

Fonctionnement par actionnement manuel de la pompe.

Dispositif de fin-de-course à l’arrêt du mouvement du cylindre de relevage.
Soupape de retenue permettant la stabilisation de l’élévateur dans la position atteinte et empéchant tout mouvement indésiré de la charge.
Dispositif de descente “homme mort”.
Dispositif de sécurité empêchant tout entraînement erroné ou involontaire de la commande de descente.
Soupape de pression maximale qui agit sur la pompe afin que le port n’excède pas la limite maximale autorisée par le constructeur.
Contrôle vitesse de descente, afin de maintenir celle-ci dans les limites définies par les normes en vigueur, indépendamment de la charge.

PERICOLO

È obbligatorio, ai fini del trasporto, fissare adeguatamente il collo contenente l'apparecchio in modo da evitare spostamenti sul pianale del veicolo o del mezzo.

L'apparecchio viene imballato parzialmente smontato, in posizione di riposo (braccio completamente abbassato) e viene avvolto con materiale protettivo, (cartone e/o cellophane), posizionato su un bancale e appositamente fissato (per l'entità del peso vedere tabella 1).

PERICOLO

Nel caso di spostamenti da effettuare con carrelli a forche effettuare la presa ed il sollevamento come indicato in TAV. 5.

CAUTELA

Il trasporto dell'apparecchio deve essere effettuato osservando le normali precauzioni necessarie per la movimentazione di parti pesanti.
L'apparecchio, per l'entità del suo peso non può essere sollevato a mano, è indicato l'utilizzo di mezzi di portata adeguata per la sospensione e la movimentazione del collo.

DANGER

Il faut obligatoirement fixer le colis contenant l'appareil afin qu'il ne se déplace pas sur le plancher du véhicule au moment du transport.

L'appareil est emballé partiellement démonté, en position de repos (bras complètement abaissé) et enveloppé dans un matériau de protection (carton et/ou cellophane), placé et fixé sur palette (poids reporté tableau 1).

DANGER

Pour déplacer l'appareil au moyen d'un chariot élévateur, le saisir et le soulever comme indiqué en FIG. 5.

PRÉCAUTION

Le transport de l'appareil doit s'effectuer avec les précautions d'usage relatives à la manutention d'articles lourds.
Etant donné son poids, on ne peut pas soulever l'appareil à la main. Il faut recourir à l'usage d'outils d'une portée suffisante pour suspendre et déplacer le colis.

TAV. 5

FIG. 5

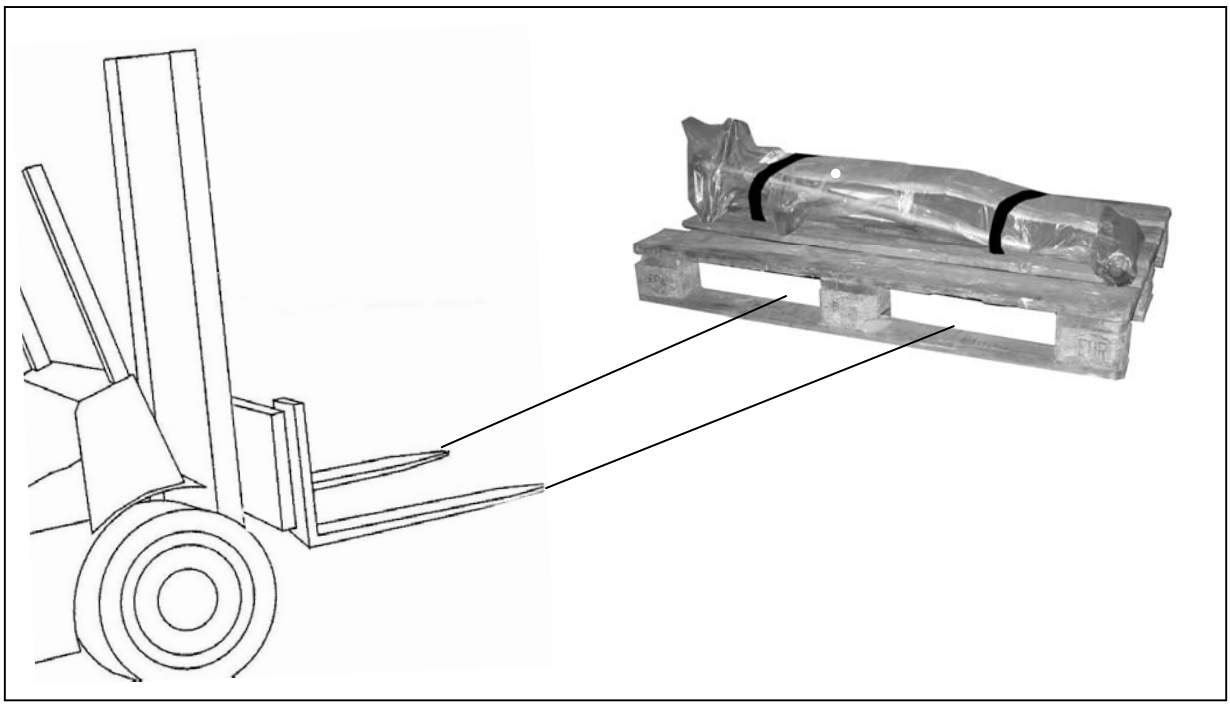

6.0. DISIMBALLAGGIO

Rimuovere il materiale di imballaggio.
Si consiglia di conservare il materiale di imballaggio al fine di riutilizzarlo per successivi trasporti.
In caso di smaltimento tali materiali vanno riposti negli appositi luoghi di raccolta differenziata secondo le disposizioni locali.
Dopo aver rimosso il materiale di imballaggio assicurarsi che l'apparecchio sia perfettamente integro e non abbia subito danneggiamenti durante il trasporto.

Eventuali carenze vanno segnalate al costruttore entro otto giorni dalla consegna.

AVVERTENZA

In caso di dubbio non utilizzare l'apparecchio e rivolgersi al servizio assistenza tecnica del rivenditore autorizzato.
I materiali utilizzati per l'imballaggio (sacchetti di plastica, polistirolo espanso, chiodi, viti, legno, ecc.) rappresentano una potenziale fonte di pericolo: non devono essere lasciati alla portata di bambini o di animali!

6.0. DÉBALLAGE

Retirez le matériel de son emballage.
Nous vous conseillons de conserver le matériel d'emballage pour les transports futurs.
En cas d'élimination, il faudra apporter ce matériel dans les lieux prévus pour le ramassage et le tri des déchets, suivant les dispositions locales.
Après avoir ôté le matériel d'emballage, vérifier que la machine et les dispositifs de commande sont parfaitement intacts et qu'ils n'ont subi aucun dommage pendant le transport.
Les carences éventuelles doivent être signalées au fabricant dans les 8 jours qui suivent la livraison.

AVERTISSEMENT

En cas de doute, ne pas utiliser l'équipement, mais s'adresser au service d'assistance technique du revendeur autorisé.
Les matériels utilisés pour l'emballage (sachets en plastique, polystyrène mousse, bois, clous, vis, etc.) représentent une source de danger potentielle: il ne faut jamais les laisser à la portée des enfants ni des animaux!

7.0. MESSA IN SERVIZIO

AVVERTENZA

Ogni danno derivante dalla mancata osservanza delle seguenti indicazioni non sarà addebitabile al costruttore e causa la decadenza della garanzia.

Controllare lo stato di integrità e la mancanza di eventuali anomalie dell'apparecchio. **In caso di dubbio non utilizzare l'apparecchio e rivolgersi al servizio assistenza tecnica del rivenditore autorizzato.**
Solo nel caso in cui non se ne riscontrino si può procedere con la messa in servizio della macchina seguendo le seguenti istruzioni.

1) Svitare la vite di fissaggio (1 TAV. 6),
2) Inserire la leva di comando (2 TAV. 6) nella boccola (3 TAV. 6), verificando che il foro della leva di comando sia in asse con il foro della boccola,
3) Avvitare a fondo la vite (1 TAV. 6).

7.0. MISE EN SERVICE

AVERTISSEMENT

La non application des indications suivantes causera la déchéance des conditions de garantie et la déchéance des responsabilités du constructeur pour tous dommages provoqués par l'utilisation de l'équipement.

Contrôlez l'état de l'appareil et toute anomalie éventuelle. **En cas de doute, n'utilisez pas l'appareil et adressez-vous à l'assistance technique d'un revendeur agréé.**

Uniquement en l'absence de doute, on peut procéder à la mise en service de la machine en se conformant point par point aux instructions.

1) Oter la vis de fixation (1 FIG. 6),
2) Insérer le levier de commande (2 FIG. 6) dans son logement (3 FIG. 6), en s'assurant que le trou du levier soit bien en face du trou du logement.
3) Replacer la vis et serrer à fond (1 FIG. 6).

TAV. 6 FIG. 6

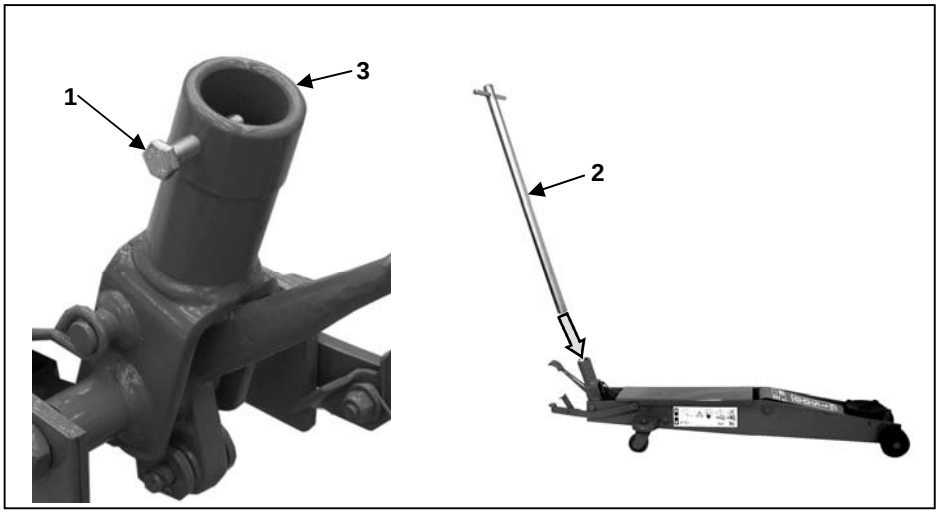

8.1 Salita

Posizionare l'apparecchio sotto uno dei punti di presa previsti dal costruttore del veicolo.
Azionare la leva di comando (1 TAV. 7) o il pedale di salita (2 TAV. 7) con movimenti alternati, fino al raggiungimento dell'altezza desiderare.
Sorvegliare costantemente il carico.
Posizionare apposite colonnette di portata adeguata a sostegno del veicolo in zone capaci di sopportare il carico.
Portare il carico in appoggio sulle colonnette effettuando la discesa del braccio (a tal fine vedere capitolo 8.2. discesa).
Verificare che il carico sia stabile sulle colonnette di sostegno.
L'arresto dell'azione di pompaggio blocca nella posizione raggiunta il piattello e la valvola di ritegno ne stabilizza la posizione stessa.
L'arresto dell'alzata, nel punto di massima elevazione, avviene in modo automatico.

CAUTELA

Evitare di continuare ad agire sulla leva di comando ad alzata completata.

TAV. 7

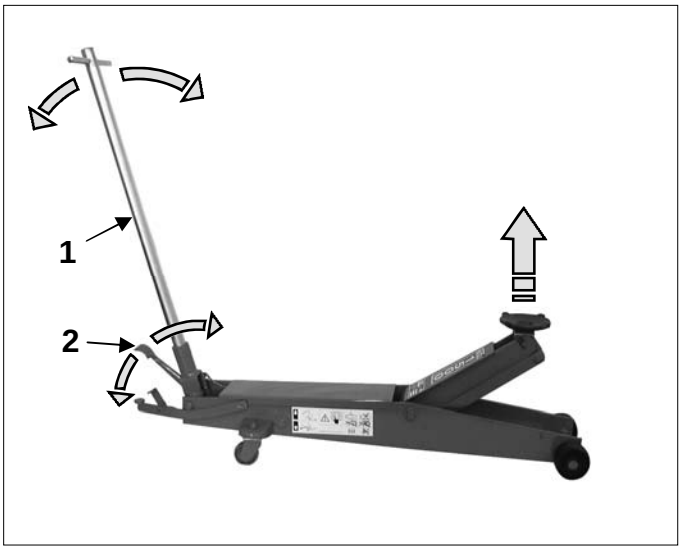

8.1. Élevation:

Placez l'appareil sous l'un des points de prise prévus par le constructeur du véhicule.
Actionner le levier de commande (1 FIG. 7) ou la pédale de montée (2 FIG. 7) par mouvements de pompage jusqu'à hauteur désirée.
Tenez constamment la charge sous surveillance.
Placez des chandelles de portée suffisante pour soutenir le véhicule sur une surface apte au support de la charge.
Portare il carico in appoggio sulle colonnette effettuando la discesa del braccio (a tal fine vedere capitolo 8.2. discesa).
Assurez-vous que la charge est stable et correctement positionnée sur les chandelles d'appui.
Si on arrête le pompage pendant la montée, le cylindre de relevage s'arrête exactement là où il se trouve et la soupape de retenue stabilise sa position.
La montée s'arrête automatiquement lorsque le point d'élévation maximum a été atteint.

CAUTION

Evitez de continuer à actionner le levier de commande une fois arrivé à hauteur souhaitée.

FIG. 7

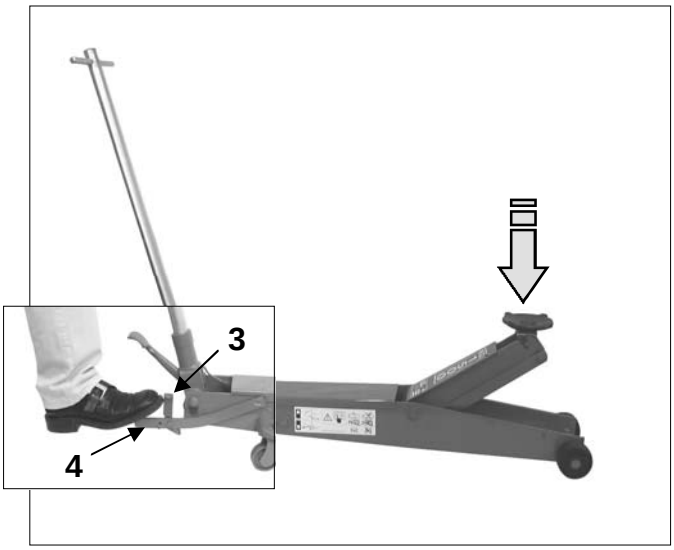

8.2 Discesa

Posizionare l'apparecchio sotto uno dei punti di presa previsti dal costruttore del veicolo.
Azionare l'apparecchio compiendo la salita fino al completo distacco del veicolo dalla colonnette di sostegno (a tal fine vedere 8.1 salita).
Rimuovere le colonnette di sostegno, spingere dolcemente con la punta del piede il pedalino di fermo (3 TAV. 7) mantenendo quest'ultimo sempre spinto verso il cricco, premere il pedale di discesa (4 TAV. 7) fino al completo ritorno allo stato di riposo del braccio (braccio tutto basso).

Al rilascio dei pedali il movimento di discesa si arresta nella posizione raggiunta.

8.2 Descente

Placez l'appareil sous l'un des points de prise prévus par le constructeur du véhicule.
Soulever le véhicule jusqu'à le décoller des chandelles de soutien (cf 8.1 montée).

Retirer les chandelles de soutien, presser avant tout la pédale d'arrêt (3 FIG. 7) avec la pointe du pied pour commencer la descente. En maintenant celle-ci toujours pressée vers le cric, presser la pédale de descente (4 FIG. 7), jusqu'à ce que le bras se trouve en position de repos (bras complètement abaissé).
Relâcher le dispositif de descente : le mouvement s'arrête dans la position atteinte.

9.0 MANUTENZIONE ORDINARIA

La manutenzione ordinaria comprende tutte le operazioni di pulizia, lubrificazione, ingrassaggio e regolazione che devono essere effettuate periodicamente, ad intervalli prestabiliti, per garantire il corretto funzionamento della macchina e la perfetta efficienza dei dispositivi di sicurezza installati sull' apparecchio.
Le operazioni non indicate di seguito devono essere considerate di tipo straordinario e devono essere effettuate esclusivamente dal costruttore.
L'utilizzatore deve garantire di effettuare, o far effettuare, la manutenzione ordinaria dell'apparecchio, rispettandone le modalità ed i tempi di intervento indicati di seguito.

Si richiama inoltre la Vostra attenzione sull'importanza della verifica da effettuare periodicamente sulla Vostra apparecchiatura, verifica annuale (vedi Rapporto di verifica periodica).

AVVERTENZA

Le operazioni di manutenzione di seguito descritte devono essere effettuate da personale tecnico specializzato nei settori specifici della meccanica e dell'oleodinamica.
I tempi sotto indicati sono condizionati da vari fattori come le condizioni dell'ambiente (presenza di polvere), uso intenso, frequenti sbalzi della temperatura, ecc.

In queste condizioni i tempi sotto indicati devono essere adeguatamente ridotti.
Le operazioni di pulizia e manutenzione devono essere effettuate in condizioni di sicurezza: a tale scopo prima di iniziare qualsiasi operazione sull'apparecchio verificare che nessun carico sia presente sul piattello.

9.0. ENTRETIEN ORDINAIRE

L'entretien ordinaire comprend toutes les opérations de nettoyage, lubrification, graissage, et réglage qui doivent être effectuées périodiquement, à des intervalles prédéterminés, pour garantir que la machine fonctionne correctement et que les dispositifs de sécurité installés sur l'appareil sont parfaitement efficaces.
Les opérations qui ne sont pas indiquées ci-dessous doivent être considérées comme des opérations de type extraordinaire, et elles doivent être effectuées exclusivement par le constructeur.
L'utilisateur doit assurer ou faire exécuter l'entretien ordinaire de l'appareil conformément aux modalités et échéances indiquées ci-dessous.
Attention : le contrôle périodique à faire sur votre équipeent est crucial. Il s'agit d'un contrôle annuel (cf Rapport de contrôle périodique).

AVERTISSEMENT

Les opérations d'entretien décrites ci-dessous doivent être effectuées par des techniciens spécialisés dans les secteurs spécifiques de la mécanique et de l'oléodynamique.
Les indications de temps données ci-dessous sont conditionnées par différents facteurs, comme les conditions du milieu (présence de poussière), l'utilisation intense, les sautes de température fréquentes, etc.
Dans ces conditions les indications de temps données doivent être réduites de façon adéquate.
Nettoyage et maintenance doivent être sécurisés : s'assurer qu'aucune charge n'est posée sur le plateau avant d'effectuer quelque opération que ce soit.

Per garantire l'efficienza della macchina e per il suo corretto funzionamento è indispensabile attenersi alle istruzioni sotto riportate.

- **Ad ogni utilizzo**
  - Mantenere costantemente pulita l'apparecchiatura e tutti i suoi componenti.
  - Pulire e verificare l'efficienza del dispositivo di discesa.
  - Prima di utilizzare l'apparecchiatura verificare lo stato generale della stessa controllando l'assenza di perdite di olio idraulico.

- **Ogni mese**
  - ingrassare i perni ed i vincoli del braccio di alzata con il telaio.
  - Ingrassare i cuscinetti delle ruote pivottanti e controllare che siano costantemente efficienti.

- **Ogni 5 anni**

Effettuare il cambio dell'olio, utilizzare esclusivamente olio idraulico "AGIP ACER 22" o equivalenti:
Quantità di olio necessaria: 0.7 lt
Dopo aver disposto un recipiente per la raccolta dell'olio usato:

- Abbassare completamente il braccio fino alla posizione di riposo (braccio tutto basso),
- rimuovere la lamiera di copertura (1 TAV. 8),
- svitare il tappo con foro (2 TAV. 8) posto sulla camera del serbatoio,
- aspirare l'olio dal tappo di carico utilizzando un idonea pompa di aspirazione,
- immettere olio pulito nella quantità sopra indicata,
- avvitare il tappo precedentemente rimosso sulla camera del serbatoio.

L'olio usato una volta rimosso deve essere riposto negli appositi punti di raccolta e smaltito secondo la normativa vigente nel paese di utilizzo: non disperderlo nell'ambiente!

Pour garantir l'efficacité de la machine et son fonctionnement correct, il est indispensable de respecter les instructions reportées ci-après.

- **A chaque utilisation**
  - Maintenir l'appareil et ses composants toujours propres.
  - Nettoyer e contrôle fonctionnement correct du dispositif de descente.
  - Avant d'utiliser l'équipement, vérifier son état général en s'assurant qu'il n'y ait pas fuites d'huile hydraulique.

- **Tous les mois**
  - Graisser les axes et les articulations du bras de levage avec le châssis de base.
  - Graisser les roulements des roulettes pivotantes et contrôler qu'elles fonctionnent correctement.

- **Tous les 5 ans**

Changez l'huile. Utilisez uniquement l'huile hydraulique "AGIP ACER 22" ou équivalentes.
Quantité d'huile nécessaire : 0,7 lt
Placez un bac de récolte pour l'huile usagée:

- ramener le bras au repos (bras complètement abaissé),
- démonter les carter (1 FIG. 8).
- dévisser le bouchon foré (2 FIG. 8) situé sur le réservoir,
- aspirez l'huile par le bouchon de remplissage au moyen d'une pompe d'aspiration adéquate,
- versez l'huile neuve selon les quantités indiquées ci-dessus,
- revisser le bouchon sur le réservoir.

Quand on a enlevé l'huile il faut la déposer dans les points de collecte prévus à cet effet, et l'éliminer suivant la norme en vigueur dans le pays où on l'emploie: ne pas la jeter dans la nature!

TAV. 8 **FIG. 8**

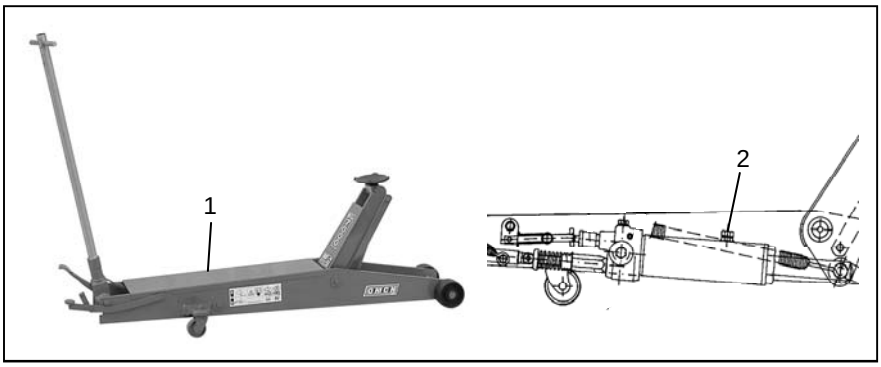

10.0
TABELLA
RICERCA GUASTI

IT

AVVERTENZA

Gli interventi devono essere effettuati da personale tecnico specializzato nei settori specifici di meccanica e oleodinamica.

Tabella 2

Inconveniente	Possibile causa	Rimedio
L'apparecchio non alza la portata dichiarata.	Dispositivo di discesa aperto o sporco.	Smontare il dispositivo di discesa (RIF. 36-61-63 TAV. 10) pulirlo e, se danneggiato, sostituirlo. Maneggiarlo con cura.
	Guarnizioni cilindro rovinate.	Inviare l'apparecchio al centro di manutenzione del rivenditore autorizzato.
	Valvola di max. pressione sporca o danneggiata.	Inviare l'apparecchio al centro di manutenzione del rivenditore autorizzato.
Con l'azione di pompaggio il braccio sale ma riscende subito alla posizione precedente.	Valvola di ritegno sporca.	Inviare l'apparecchio al centro di manutenzione del rivenditore autorizzato.
Il braccio del cilindro sale di poco ad ogni pompata.	Trafilamento nelle guarnizioni del pompante.	Togliere il corpo del pompante contenente le guarnizioni (RIF. 49-50 TAV. 10) e sostituirle.
Il braccio del cilindro non rimane in posizione.	Trafilamento nelle guarnizioni del cilindro.	Inviare l'apparecchio al centro di manutenzione del rivenditore autorizzato.
	Dispositivo di discesa sporco o rovinato.	Smontare il dispositivo di discesa (RIF. 36-61-63 TAV. 10) pulirlo e, se danneggiato, sostituirlo. Maneggiarlo con cura.
Il braccio non raggiunge l'altezza massima dichiarata.	Mancanza di olio nel serbatoio della pompa.	Aggiungere olio nel serbatoio attraverso il tappo come indicato nel capitolo manutenzione ordinaria.

La valvola di max. pressione viene sigillata dalla ditta costruttrice; per eventuali disfunzioni imputabili ad essa, inviare l'apparecchio al centro di manutenzione del rivenditore autorizzato dell'OMCN S.p.A.

Se anche dopo aver messo in atto i possibili rimedi sopra indicati non si ottengono risultati apprezzabili, interpellare il servizio di assistenza tecnica della OMCN S.p.A., evitare interventi non mirati.

In caso di acquisto di pezzi di ricambio richiedere esclusivamente ricambi originali. La lista dei ricambi è allegata al presente libretto istruzioni.

Per le operazioni di manutenzione utilizzare esclusivamente ricambi originali OMCN; il costruttore declina qualsiasi responsabilità per i danni causati dall'utilizzo di accessori non originali.
L'uso di ricambi non originali comporta l'automatica perdita della garanzia.

10.0. TABLEAU POUR LA RECHERCHE DES PANNES

AVERTISSEMENT

Les interventions doivent être effectuées par des techniciens spécialisés dans les secteurs spécifiques de mécanique et oleo-dynamique.

Tableau 2

Inconvénient	Cause possible	Remède
L'équipement n'arrive pas à relever la charge indiquée par le fabricant.	Dispositif de descente ouvert ou encrassé.	Démontez le dispositif de descente (RIF 36-61-63 FIG. 10) et nettoyez-le. Le remplacer si endommagé. Attention, manipuler avec soin.
	Garnitures du cylindre détériorées.	Envoyer l'équipement au centre d'entretien du revendeur autorisé.
	Valve de pression max. contre les surcharges sale ou endommagée.	Envoyer l'équipement au centre d'entretien du revendeur autorisé.
Suite à l'action de pompage, le bras monte mais redescend immédiatement à la position précédente.	Soupape de retenue sale ou défaillante.	Envoyer l'équipement au centre d'entretien du revendeur autorisé.
À chaque pompage, le bras de l'élévateur monte insuffisamment.	Ruptures sur la garniture de l'élément de pompage.	Enlever le corps du pompants contenant les garnitures (RIF 49-50 FIG. 10) remplacer.
Le bras de l'élévateur ne reste pas en position.	Ruptures sur des garnitures du cylindre.	Envoyer l'équipement au centre d'entretien du revendeur autorisé.
	Dispositif de descente ouvert ou encrassé.	Démontez le dispositif de descente (RIF 36-61-63 FIG. 10) et nettoyez-le. Le remplacer si endommagé. Attention, manipuler avec soin.
Le bras n'atteint pas la hauteur déclarée.	Manque d'huile dans le réservoir.	Ajouter de l'huile dans le réservoir, par le bouchon, de la façon indiquée dans le chapitre «Entretien courant».

La valve de pression max. est sigillée par la société de construction; pour d'éventuelles défaillances imputables à celle-ci, envoyer le SIF au centre d'entretien du revendeur autorisé.

Si, même après avoir exécuté les interventions possibles indiquées ci-dessus, on n'obtient pas de résultats appréciables, éviter des interventions au hasard et appeler OMCN S.p.A.
En cas d'achat de pièces de rechange, demander exclusivement les pièces de rechange originales.
La liste des pièces de rechange est jointe à ce manuel d'instructions.

Pour les opérations d'entretien, **il faut utiliser** exclusivement des pièces de rechange d'origine OMCN; le fabricant décline toute responsabilité pour les dommages causés par l'utilisation d'accessoires non d'origine.
L'utilisation de pièces de rechange non d'origine entraîne la perte automatique de la garantie.

TAV. 9

FIG. 9

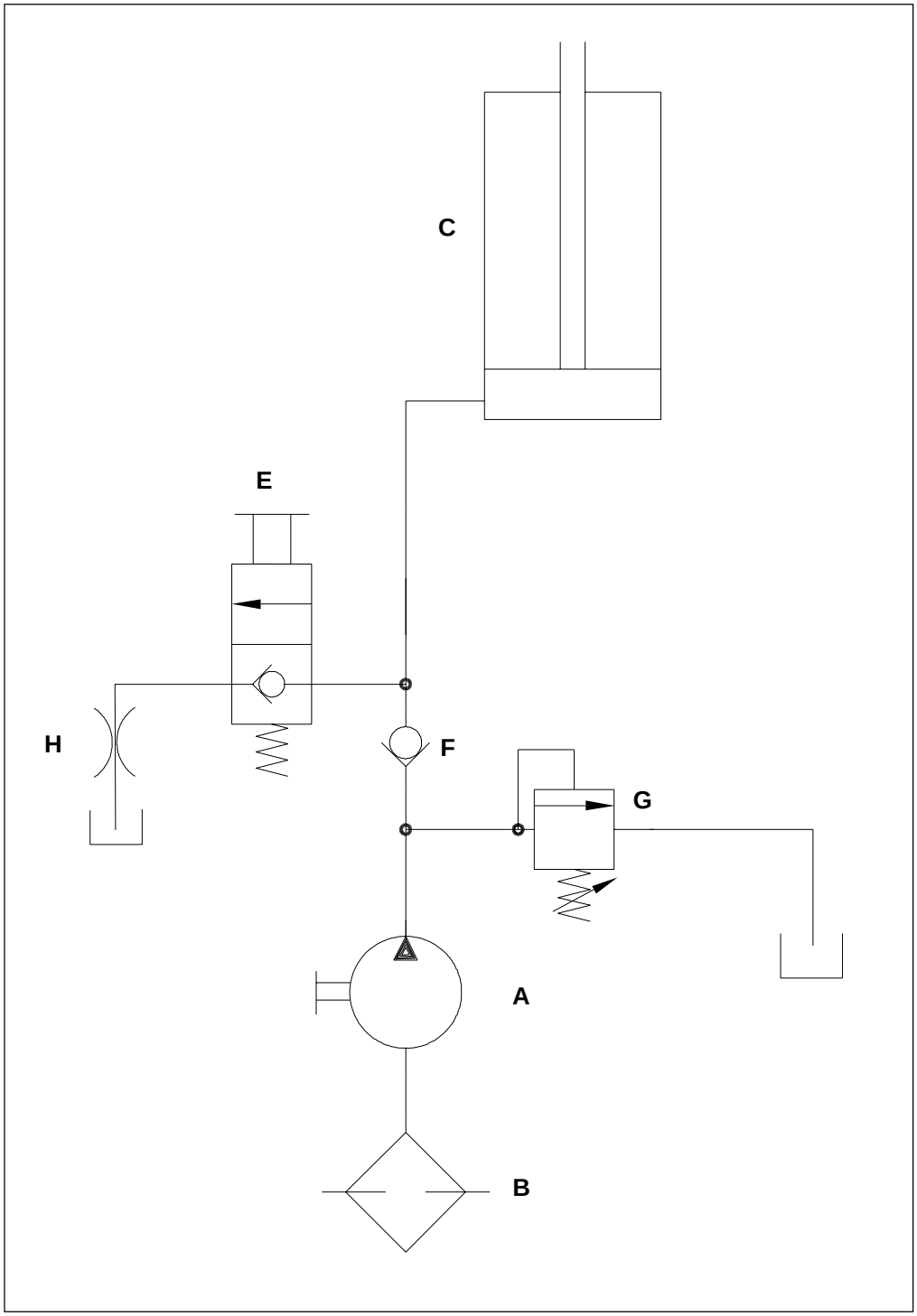

RIF.	DENOMINAZIONE
A	Pompa manuale
B	Filtro olio
C	Cilindro
E	Dispositivo di discesa
F	Valvola di ritegno
G	Valvola di max. pressione
H	Controllo velocità discesa

RIF.	DENOMINATION
A	Pompe manuelle
B	Filtre de l'huile
C	Cylindre
E	Dispositif de descente
F	Valve de retenue
G	Valve de pression max.
H	Contrôle vitesse de descente

12.0.
TAVOLA RICAMBI

Quando viene ordinato un ricambio tramite apposito codice, questo deve sempre essere considerato come unico pezzo.

12.0.
TABLEAU PIÈCES DE RECHANGE ENSEMBLE

Attention, à la commande d'une pièce via son code de référence, celle-ci sera toujours considérée comme une unité.

TAV. 10

FIG. 10

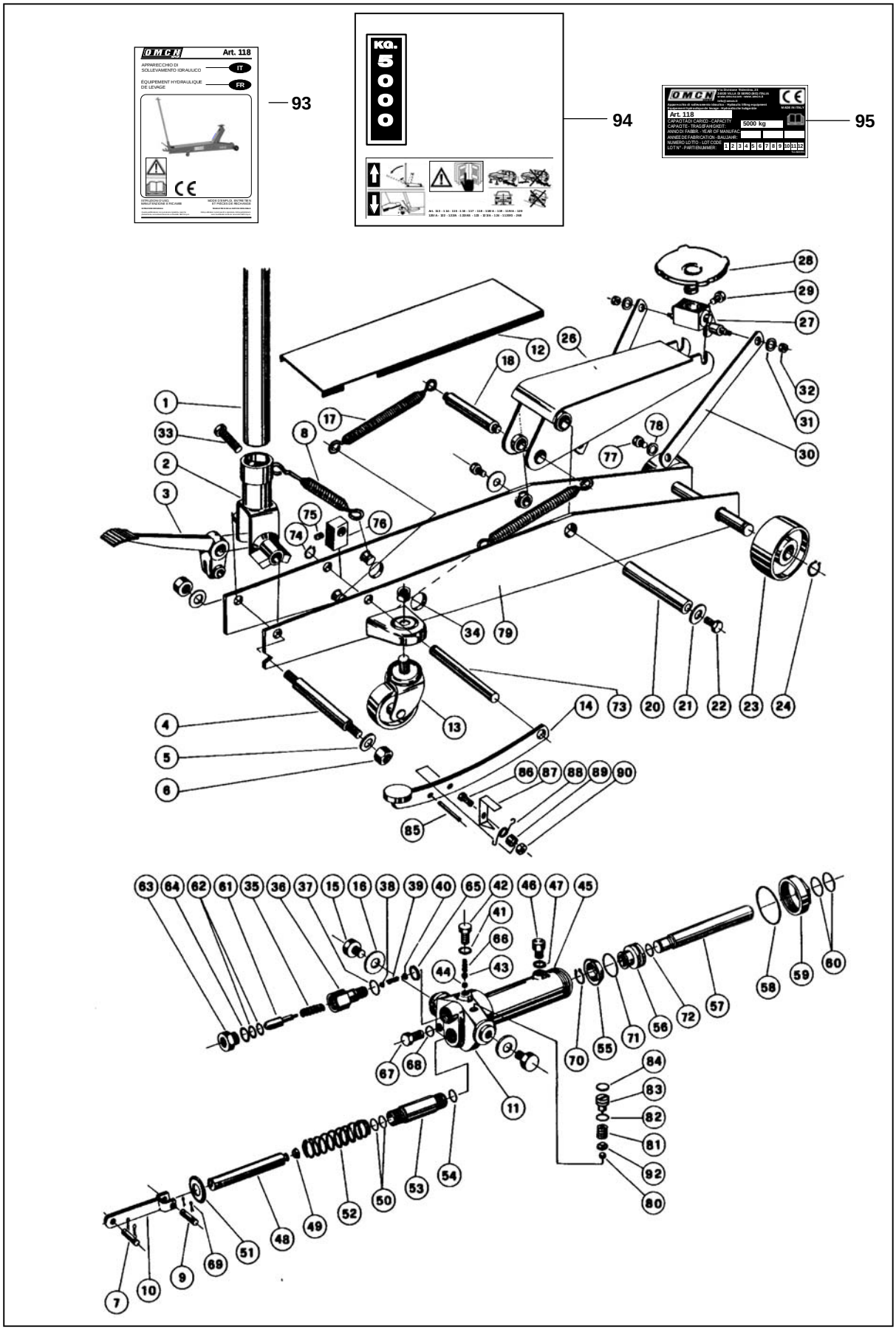

L1181IFRS001

IT

RIF.	DENOMINAZIONE
1	Manico
2	Mozzo manico
3	Pedale alzata rapida
4	Perno manico
5	Rondella
6	Dado fissaggio perno
7	Perno pedale
8	Molla ritorno manico
9	Perno biella pistoncino
10	Biella pistoncino
11	Corpo pompa
12	Coperchio protezione
13	Ruota snodata
14	Pedale di scarico
15	Vite fissaggio pompa
16	Rondella
17	Molla ritorno braccio
18	Perno braccio pistone
20	Perno porta braccio
21	Rondella
22	Vite fissaggio perno
23	Ruota anteriore
24	Anello d'arresto
26	Braccio
27	Porta piattello
28	Piattello
29	Vite fissaggio piattello
30	Biella per braccio
31	Rondella per snodo
32	Dado fissaggio biella
33	Vite fermo manico
34	Dado arresto ruota
35	Molla
36	Corpo valvola scarico
37	Anello OR
38	Sfera di scarico
39	Molla
40	Tappo per fissaggio molla
41	Guarnizione tappo
42	Tappo per gruppo sfere
43	Sfera valvola di ritenuta
44	Sfera valvola aspirazione
45	Cilindro pompa
46	Valvola sfiato ed immissione olio
47	Guarnizione valvola sfiato
48	Pistoncino pompante

RIF.	DENOMINAZIONE
49	Guarnizione pistoncino
50	Anelli OR per cilindro
51	Guida molla
52	Molla ritorno pistoncino
53	Cilindro
54	Anello OR
55	Guarnizione per pistone
56	Porta guarnizione e
57	Pistone
58	Anello OR
59	Tappo molla
60	Anelli OR
61	Spillo comando valvola scarico
62	Anelli OR
63	Tappo valvola di scarico
64	Anello OR
65	Guarnizione in rame
66	Molla premi sfera
67	Filtro olio
68	Anello OR
69	Copiglia
70	Anello seeger
71	Anello OR
72	Anello OR
73	Perno per pedale
74	Anello seeger
75	Grano per premi valvola
76	Premi valvola scarico
77	Vite fissaggio biella
78	Rondella
79	Carrello
80	Sfera
81	Molla
82	Anello OR
83	Cursore
84	Tappo
85	Spina
86	Vite
87	Sicurezza pedale
88	Molla
89	Bussola per molla
90	Dado
92	Premi sfera
93	Libretto uso e manutenzione
94	Adesivi
95	Targhetta identificativa

12.1.
Liste des pièces de rechange ensemble

FR

RIF.	DENOMINATION
1	Manche
2	Noyau de la manche
3	Pédale de levage rapide
4	Pivot pour manche
5	Rondelle
6	Écrou de serrage pivot
7	Pivot de la pédale
8	Ressort de retour de la manche
9	Pivot pour bielle du petit piston
10	Bielle pour petit piston
11	Pompe
12	Couvercle de protection
13	Roue désarticulée
14	Pédale de déchargement
15	Vis de serrage pompe
16	Rondelle
17	Ressort de retour du bras
18	Pivot du bras du piston
20	Pivot de support du bras
21	Rondelle
22	Vis de serrage du pivot
23	Roue antérieure
24	Bague d'arrêt
26	Bras
27	Porte-plateau
28	Plateau
29	Vis de serrage du plateau
30	Bielle pour bras
31	Rondelle pour articulation
32	Écrou de serrage bielle
33	Vis d'arrêt pour manche
34	Écrou d'arrêt pour roue
35	Ressort
36	Corps de la soupape de déchargement
37	Bague O-Ring
38	Bille de déchargement
39	Ressort
40	Bouchon pour serrage ressort
41	Garniture du bouchon
42	Bouchon pour groupe de billes
43	Bille pour soupape de retenue
44	Bille pour soupape d'aspiration
45	Cylindre de la pompe
46	Soupape d'échappement et introduction de l'huile
47	Garniture pour soupape d'échappement
48	Petit piston pompant
49	Garniture pour petit piston

RIF.	DENOMINATION
50	Bagues O-Ring pour cylindre
51	Guide-ressort
52	Ressort de retour petit piston
53	Cylindre
54	Bague O-Ring
55	Garniture pour piston
56	Porte-garniture et guide
57	Piston
58	Bague O-Ring
59	Bouchon pour ressort
60	Bagues O-Ring
61	Pointeau de commande soupape de déchargement
62	Bagues O-Ring
63	Bouchon pour soupape de déchargement
64	Bague O-Ring
65	Garniture en cuivre
66	Ressort presse-à-bille
67	Filtre à huile
68	Bague O-Ring
69	Goupille
70	Bague "Seager"
71	Bague O-Ring
72	Bague O-Ring
73	Pivot pour pédale
74	Bague "Seager"
75	Grain pour presse à soupape
76	Presse à soupape de déchargement
77	Vis de serrage pour bielle
78	Rondelle
79	Chariot
80	Bille
81	Ressort
82	Bague O-Ring
83	Curseur
84	Bouchon
85	Cheville
86	Vis
87	Sécurité pédale
88	Ressort
89	Douille pour ressort
90	Écrou
92	Presse à bille.
93	Manuel d'instructions
94	Série complète d'adhésifs
95	Plaquette

13.0. PROVE DI COLLAUDO

L'apparecchio in oggetto è stato montato e messo in funzione dal fabbricante nella propria sede; sono stati anche collaudati i componenti sotto elencati riguardanti le sicurezze e le parti in movimento.

1) Controllo funzionale braccio e parti in generale.
2) Controllo dell'assenza di trafilamenti o perdite d'olio.
3) Controllo funzionale dispositivo di discesa.
4) Controllo e taratura valvola di max. pressione.
5) Controllo corretto funzionamento ruote di movimentazione.
6) Controllo corretto funzionamento dispositivi d'azionamento.

L'apparecchio è stato inoltre sottoposto a prove di sovraccarico.

13.0. TESTS D'ESSAI

L'équipement en objet a été monté et mis en fonction par le fabricant au propre siège; les composants mentionnés ci-dessous ont été aussi testés en matière de sécurité et de parties en mouvement.

1) Contrôle fonctionnel de levage et des pièces en général.
2) Contrôle écoulements ou pertes d'huile.
3) Contrôle fonctionnel du dispositif de descente.
4) Contrôle et tarage soupape de pression maximale.
5) Contrôle état des roulettes.
6) Contrôle dispositif de commandes.

L'appareil a aussi été soumis à des tests de surcharge.

14.0. ACCANTONAMENTO E RIMESSA IN FUNZIONE

In caso di accantonamento per lungo periodo è necessario scollegare le fonti di alimentazione e provvedere alla protezione di quelle parti che si potrebbero danneggiare in seguito al deposito di polvere.
Per la rimessa in funzione dell'apparecchio dopo un lungo periodo di inattività è obbligatorio provvedere ad una completa pulizia, lubrificando correttamente nei punti previsti le parti indicate nel capitolo manutenzione.
Effettuare una verifica generale dello stato di efficienza dell'apparecchio.

14.0. STOCKAGE ET REMISE EN FONCTION

En cas de stockage pour de longues périodes, il est nécessaire de débrancher les sources d'alimentation, et de protéger les parties qui pourraient s'abîmer à cause du dépôt de la poussière.
Pour remettre la machine en fonction après une longue période d'inactivité, il est obligatoire de pourvoir à un nettoyage complet, en lubrifiant correctement, aux points qui sont prévus, les parties indiquées au chapitre entretien.
Vérifiez le bon état général de l'appareil.

15.0. ROTTAMAZIONE

Alla fine del ciclo di vita dell'apparecchiatura o allorché si decida di non utilizzarla più, si raccomanda di renderla inoperante asportando il grasso ed i lubrificanti dalle parti interessate, ed eliminare i depositi anche nei punti nascosti.
Le parti dell'apparecchiatura devono essere trattate come rifiuti speciali, devono quindi essere scomposte in parti omogenee, e tali parti smaltite secondo le leggi vigenti.

15.0. MISE AU REBUT

À la fin du cycle de vie de la machine ou quand on décide de ne plus l'utiliser, il est conseillé de la rendre inopérante en enlevant la graisse et les lubrifiants des parties intéressées, et d'éliminer les dépôts même dans les points cachés.
Les parties de la machine doivent être traitées comme des déchets spéciaux. Il faut donc les séparer en plusieurs parties homogènes, et éliminer les parties obtenues en respectant les lois en vigueur.

16.0. ACCESSORIA RICHIESTA

La OMCN S.p.A. fornisce a richiesta una serie di accessori adattabili ai modelli di macchina del presente libretto.

I tipi di accessori utilizzabili per ogni modello di macchina sono riportati sul catalogo commerciale OMCN S.p.A.

Le specifiche istruzioni per l'uso in sicurezza dell'accessorio vengono fornite unitamente all'accessorio medesimo e non sono quindi riportate per motivi di brevità nel presente libretto.

16.0. ACCESSOIRES SUR DEMANDE

OMCN S.p.A. fournit sur demande une série d'accessoires adaptables aux modèles de la machine de ce manuel.

Les types d'accessoires utilisables pour chaque modèle de la machine sont indiqués sur le catalogue commercial OMCN S.p.A.
Les instructions spécifiques pour utiliser l'accessoire en toute sécurité sont fournies avec cet accessoire, et par conséquent elles ne sont pas indiquées dans ce manuel, pour des raisons de brièveté.

17.0. COME ORDINARE UN PEZZO DI RICAMBIO

Per ordinare un pezzo di ricambio occorre fornire al rivenditore autorizzato i seguenti dati:
- modello dell'apparecchio,
- codice del libretto di istruzioni riportato al centro di ogni pagina,
- numero relativo al ricambio desiderato e numero della tavola nel quale è raffigurato.

17.0. COMMENT COMMANDER UNE PIÈCE DE RECHANGE

Pour commander une pièce de rechange il est nécessaire de fournir à votre revendeur agréé les données suivantes:
- modèle de l'équipement,
- le code du manuel d'instructions qui est indiqué au centre de chaque page,
- numéro relatif à la pièce de rechange désirée, et numéro du tableau où elle est représentée.

18.0. REGISTRO DI CONTROLLO

18.0. REGISTRE DE CONTROLE

18.1. Istruzioni per la compilazione

Le istruzioni contenute nel presente Registro sono fornite in ottemperanza alle disposizioni di legge note alla data dell'immissione sul mercato (o commercializzazione) dell'apparecchio.
Dopo la messa in servizio della macchina possono entrare in vigore nuove disposizioni normative in materia di sicurezza. Esse potrebbero modificare gli obblighi dell'utilizzatore che dovrà comunque, indipendentemente dal contenuto del presente Registro, attenersi anche a tali nuove disposizioni.
Il presente Registro è predisposto per registrare, secondo gli schemi qui contenuti, i seguenti eventi che riguardano la vita dell'apparecchio:

- Dati identificativi della macchina.
- La consegna dell'apparecchio al primo proprietario.
- I trasferimenti di proprietà.
- Registrazione interventi di manutenzione.
- Le operazioni di verifica periodica e la relativa registrazione.
- La sostituzione di parti dell'apparecchio.

18.1. Compilation du formulaire

Les instructions reportées dans ce registre sont fournies conformément aux dispositions légales connues à la date de mise sur le marché (ou commercialisation) de la machine.
De nouvelles normes de sécurité pourraient entrer en vigueur après la mise en service de la machine.
L'utilisateur serait alors tenu de se conformer aux nouvelles dispositions, indépendamment du contenu de ce registre.

Ce registre est fait pour inscrire, en suivant le modèle ci-dessous, les événements marquants de la vie de la machine, à savoir :

- Signalement de la machine.
- Livraison de la machine à son premier propriétaire.
- Transferts de propriété.
- Registre des opérations d'entretien ordinaire.
- Contrôles périodiques et leurs compte-rendu.
- Remplacement pièces.

18.2. Istruzioni per la conservazione del presente registro

Il presente Registro di Controllo è parte integrante dell'apparecchio, deve essere custodito e accompagnare la macchina per tutta la sua vita fino allo smantellamento finale. Si consiglia di fotocopiare periodicamente il contenuto del presente Registro onde mantenere la registrazione delle ispezioni, degli interventi e l'eventuale casistica dei guasti.

18.2. Conservation du présent registre

Le présent Registre de Contrôle est partie intégrante de la machine, il doit être conservé et suivre la machine tout le long de sa vie jusqu'à sa mise au rebut. Nous recommandons d'effectuer régulièrement une photocopie de son contenu de manière à conserver la chronologie des inspections, des interventions, et le cas échéant, les statistiques relatives aux pannes.

18.3. Riferimenti normativi

Il presente Registro di Controllo è rilasciato dalla OMCN S.p.A., costruttore del presente apparecchio ai sensi del punto 4.4.2., lettera b), allegato I della direttiva 2006/42/CE.

18.3. Normes de référence

Le présent Registre de Contrôle est délivré par OMCN S.p.A., constructeur de la machine conformément au paragraphe 4.4.2., lettre b), annexe I de la directive 2006/42/CE.

18.4.
Dati identificativi dell'apparecchio

Compilare la targhetta di Identificazione sotto riportata inserendo:

a) anno di fabbricazione,
b) numero di lotto.

I dati originali sono riportati sulla targhetta di identificazione applicata all'apparecchio:

18.4.
Identification de l'appareil

Inscrire à la main sur la plaque d'immatriculation :

a) année de fabrication,
b) numéro de lot.

Les données relatives à l'origine de la machine sont reportées sur la plaque d'immatriculation fixée sur celle-ci:

TAV. 11

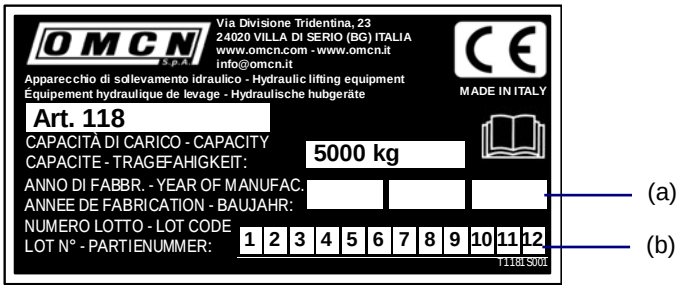

FIG. 11

18.5.
Dati relativi al primo proprietario

L'apparecchio è stato venduto alla

Ditta/Società:_____

con sede legale a: _____,

via: _____

Secondo le condizioni stabilite nel contratto (o conferma d'ordine), con le caratteristiche tecniche, funzionali e dimensionali specificate nel Libretto Istruzioni d'uso fornito con l'apparecchio.

18.5.
Premier propriétaire

La machine a été vendue à

Entreprise/ Société : _____

Siège légal sis : _____

rue: _____

Conformément aux conditions figurant au contrat (ou accusée de réception de la commande), selon les caractéristiques techniques, opérationnelles et dimensions spécifiées dans la Notice Explicative fournie avec la machine.

18.6.
Registrazione trasferimenti di proprietà

La proprietà dell'apparecchio è stata trasferita alla

Ditta/Società:_____

con sede legale a: _____,

via: _____, in data: _____.

Si attesta che alla data del trasferimento di proprietà le caratteristiche tecniche, funzionali e dimensionali dell'apparecchio sono conformi a quelle previste in origine così come indicato nel Libretto Istruzioni d'uso e che le eventuali variazioni intervenute sono state trascritte nel presente Registro.

Il venditore — L'acquirente

_____ _____

(legale rapp. te) *(legale rapp. te)*

18.6.
Transferts de propriété

Passage de propriété de la machine à

Entreprise / Société : _____

Siège légale sis: _____

rue: _____, le: _____

Attestons qu'à la date du passage de propriété, les caractéristiques techniques, opérationnelles et les dimensions de l'appareil résultent conformes à celles prévues à l'origine comme décrit dans la Notice explicative, et que le cas échéant, les variations intervenues entre-temps ont été dument inscrites sur le présent Registre.

Le vendeur — L'acheteur

_____ _____

(*Représentant légal)* *(Représentant légal)*

18.7.
Registrazione interventi di manutenzione ordinaria

18.7.
Registre des interventions entretien ordinaire

ESEGUITA IN DATA	FIRMA DEL TECNICO	DATA PROSSIMA VERIFICA	ANNOTAZIONI
EFFECTUE LE	SIGNATURE DU TECHNICIEN	DATE PROCHAIN CONTROLE	COMMENTAIRES

18.8. Verifica periodica e registrazione interventi

AVVERTENZA

I controlli periodici hanno lo scopo di assicurare il buon stato di funzionamento e la perfetta efficienza ai fini della sicurezza della presente attrezzatura, tali controlli devono essere effettuati da personale qualificato in maniera specifica per svolgere detti compiti e devono essere registrati.
È obbligatorio effettuare tutti i controlli di seguito descritti con frequenza almeno annuale (ogni 12 mesi), fatti salvi gli obblighi in materia di sicurezza e salute nei luoghi di lavoro nel Paese in cui si utilizza la presente apparecchiatura.
Inoltre ogni volta che intervengano eventi eccezionali che possano avere conseguenze per la sicurezza della attrezzatura, quali ad esempio riparazioni, incidenti o periodi prolungati di inattività è obbligatorio effettuare comunque un controllo straordinario.

RAPPORTO DI VERIFICA PERIODICA

Il presente rapporto ha lo scopo di permettere la registrazione delle operazioni effettuate durante la verifica periodica dell'apparecchio. La compilazione è a cura del personale autorizzato che effettua il controllo.

AVVERTENZA

Si richiama la Vostra attenzione sull'importanza della verifica da effettuare periodicamente sul Vostro apparecchio. La verifica ed i controlli periodici devono sempre essere eseguiti dal personale specializzato della OMCN S.p.A. o da personale da noi appositamente formato.

OPERAZIONI DI VERIFICA E CONTROLLO	Data:	Firma:	Data:	Firma:	Data:	Firma:	Data:	Firma:	Data:	Firma:	Data:	Firma:	Data:	Firma:	Data:	Firma:
Controllo assenza perdite di olio																
Controllo corretto funzionamento dispositivo di salita del braccio																
Controllo corretto funzionamento dispositivo discesa del braccio																
Controllo corretto funzionamento valvola di massima pressione																
Controllo corretto funzionamento dispositivi di sicurezza																
Controllo corretto livello olio																
Controllo stato fisico leva di pompaggio																
Controllo difetti riscontrabili visivamente, deformazioni rotture, incipienti e segni d'usura																
Controllo velocità di discesa del cilindro con carico nominale compresa entro i limiti stabili dalla normativa: MAX 150 mm/sec																
Controllo corretto stato fisico e funzionamento ruote di movimentazione																
Verifica dati targhetta CE con dichiarazione di conformità																
Verifica presenza e corretta collocazione targhetta adesiva																
DATA PROSSIMA VERIFICA																

AVVERTENZA

I controlli periodici hanno lo scopo di assicurare il buon stato di funzionamento e la perfetta efficienza ai fini della sicurezza della presente attrezzatura, tali controlli devono essere effettuati da personale qualificato in maniera specifica per svolgere detti compiti e devono essere registrati.
È obbligatorio effettuare tutti i controlli di seguito descritti con frequenza almeno annuale (ogni 12 mesi), fatti salvi gli obblighi in materia di sicurezza e salute nei luoghi di lavoro nel Paese in cui si utilizza la presente apparecchiatura.
Inoltre ogni volta che intervengano eventi eccezionali che possano avere conseguenze per la sicurezza della attrezzatura, quali ad esempio riparazioni, incidenti o periodi prolungati di inattività è obbligatorio effettuare comunque un controllo straordinario.

RAPPORTO DI VERIFICA PERIODICA

Il presente rapporto ha lo scopo di permettere la registrazione delle operazioni effettuate durante la verifica periodica dell'apparecchio. La compilazione è a cura del personale autorizzato che effettua il controllo.

AVVERTENZA

Si richiama la Vostra attenzione sull'importanza della verifica da effettuare periodicamente sul Vostro apparecchio. La verifica ed i controlli periodici devono sempre essere eseguiti dal personale specializzato della OMCN S.p.A. o da personale da noi appositamente formato.

OPERAZIONI DI VERIFICA E CONTROLLO	Data: / Firma:	Data: / Firma:	Data: / Firma:	Data: / Firma:	Data: / Firma:	Data: / Firma:	Data: / Firma:	Data: / Firma:
Controllo assenza perdite di olio								
Controllo corretto funzionamento dispositivo di salita del braccio								
Controllo corretto funzionamento dispositivo discesa del braccio								
Controllo corretto funzionamento valvola di massima pressione								
Controllo corretto funzionamento dispositivi di sicurezza								
Controllo corretto livello olio								
Controllo stato fisico leva di pompaggio								
Controllo difetti riscontrabili visivamente, deformazioni rotture, incipienti e segni d'usura								
Controllo velocità di discesa del cilindro con carico nominale compresa entro i limiti stabili dalla normativa: MAX 150 mm/sec								
Controllo corretto stato fisico e funzionamento ruote di movimentazione								
Verifica dati targhetta CE con dichiarazione di conformità								
Verifica presenza e corretta collocazione targhetta adesiva								
DATA PROSSIMA VERIFICA								

AVERTISSEMENT

Les contrôles périodiques ont pour but de vérifier le bon état de fonctionnement et l'efficacité parfaite du présent équipement du point de vue de la sécurité ; ces contrôles doivent être effectués par du personnel qualifié de manière spécifique pour pouvoir exercer ces tâches, et ils doivent être enregistrés. Il est obligatoire d'effectuer tous les contrôles décrits ci-après au moins une fois par an (tous les 12 mois), sauf obligations en matière de sécurité et de santé sur les lieux de travail en vigueur dans le Pays où le présent équipement est utilisé. En outre chaque fois qu'il se produit des événements exceptionnels pouvant avoir des conséquences sur la sécurité de l'équipement, comme par exemple des réparations, des accidents ou des périodes d'inactivité prolongées, il est obligatoire d'effectuer de toute façon un contrôle extraordinaire.

RAPPORT DES CONTRÔLES PÉRIODIQUES

Le présent rapport a pour but de permettre l'annotation des opérations effectuées pendant le contrôle périodique de l'appareil. Ce rapport doit être écrit par le personnel autorisé qui effectue le contrôle.

AVERTISSEMENT

Nous attirons votre attention sur l'importance des contrôles à effectuer périodiquement sur votre appareil. Le contrôle périodique doit obligatoirement être effectué par le personnel spécialisé de OMCN S.p.A. ou par un personnel formé dans ce but par OMCN S.p.A.

OPÉRATIONS DE VÉRIFICATION ET CONTRÔLE	Data:	Signature:	Data:	Signature:	Data:	Signature:	Data:	Signature:	Data:	Signature:	Data:	Signature:	Data:	Signature:	Data:	Signature:
Contrôle absence fuite d'huile																
Contrôle fonctionnement correct du dispositif de montée																
Contrôle fonctionnement correct du dispositif de descente																
Contrôle du fonctionnement correct des dispositifs de sécurité																
Contrôle et tarage des soupapes de pression max																
Contrôle niveau huile																
Contrôle état levier de pompage																
Contrôle défauts visibles, ruptures, déformations et signes d'usure																
Contrôle vitesse de descente de la tige avec charge déclarée dans les limites établies par les normes en vigueur: 150 mm/sec MAX																
Contrôle état et fonctionnement des roulettes																
Contrôle correspondance données plaquette CE avec déclaration de conformité																
Contrôle de la position des plaquettes adhésives																
OPÉRATIONS DE VÉRIFICATION ET CONTRÔLE																

AVERTISSEMENT

Les contrôles périodiques ont pour but de vérifier le bon état de fonctionnement et l'efficacité parfaite du présent équipement du point de vue de la sécurité ; ces contrôles doivent être effectués par du personnel qualifié de manière spécifique pour pouvoir exercer ces tâches, et ils doivent être enregistrés. Il est obligatoire d'effectuer tous les contrôles décrits ci-après au moins une fois par an (tous les 12 mois), sauf obligations en matière de sécurité et de santé sur les lieux de travail en vigueur dans le Pays où le présent équipement est utilisé. En outre chaque fois qu'il se produit des événements exceptionnels pouvant avoir des conséquences sur la sécurité de l'équipement, comme par exemple des réparations, des accidents ou des périodes d'inactivité prolongées, il est obligatoire d'effectuer de toute façon un contrôle extraordinaire.

RAPPORT DES CONTRÔLES PÉRIODIQUES

Le présent rapport a pour but de permettre l'annotation des opérations effectuées pendant le contrôle périodique de l'appareil. Ce rapport doit être écrit par le personnel autorisé qui effectue le contrôle.

AVERTISSEMENT

Nous attirons votre attention sur l'importance des contrôles à effectuer périodiquement sur votre appareil. Le contrôle périodique doit obligatoirement être effectué par le personnel spécialisé de OMCN S.p.A. ou par un personnel formé dans ce but par OMCN S.p.A.

OPÉRATIONS DE VÉRIFICATION ET CONTRÔLE	Data:	Signature:	Data:	Signature:	Data:	Signature:	Data:	Signature:	Data:	Signature:	Data:	Signature:	Data:	Signature:	Data:	Signature:
Contrôle absence fuite d'huile																
Contrôle fonctionnement correct du dispositif de montée																
Contrôle fonctionnement correct du dispositif de descente																
Contrôle du fonctionnement correct des dispositifs de sécurité																
Contrôle et tarage des soupapes de pression max																
Contrôle niveau huile																
Contrôle état levier de pompage																
Contrôle défauts visibles, ruptures, déformations et signes d'usure																
Contrôle vitesse de descente de la tige avec charge déclarée dans les limites établies par les normes en vigueur: 150 mm/sec MAX																
Contrôle état et fonctionnement des roulettes																
Contrôle correspondance données plaquette CE avec déclaration de conformité																
Contrôle de la position des plaquettes adhésives																
OPÉRATIONS DE VÉRIFICATION ET CONTRÔLE																

18.9.
Registrazione della riparazione guasti e sostituzione parti

Descrizione: _____

Causa/e: _____

Sostituzione:_____

Note: _____

Data: _____ **Firma tecnico:** _____

La Ditta incaricata della sostituzione — **L'Utilizzatore**

_____ _____
(Il responsabile) *(Il rapp.te delegato)*

Descrizione: _____

Causa/e: _____

Sostituzione:_____

Note: _____

Data: _____ **Firma tecnico:** _____

La Ditta incaricata della sostituzione — **L'Utilizzatore**

_____ _____
(Il responsabile) *(Il rapp.te delegato)*

Descrizione: _____

Causa/e: _____

Sostituzione:_____

Note: _____

Data: _____ **Firma tecnico:** _____

La Ditta incaricata della sostituzione — **L'Utilizzatore**

_____ _____
(Il responsabile) *(Il rapp.te delegato)*

18.9.
Chronologie dépannages et remplacements pièces

Description: _____

Causalité/s : _____

Remplacement : _____

Commentaires : _____

Date: _____ **Signature technicien** : _____

Entreprise chargée du remplacement — **L'utilisateur**

_____ _____
(Le responsable) *(Le repr. agréé)*

Description: _____

Causalité/s : _____

Remplacement : _____

Commentaires : _____

Date: _____ **Signature technicien** : _____

Entreprise chargée du remplacement — **L'utilisateur**

_____ _____
(Le responsable) *(Le repr. agréé)*

Description: _____

Causalité/s : _____

Remplacement: _____

Commentaires : _____

Date: _____ **Signature technicien** : _____

Entreprise chargée du remplacement — **L'utilisateur**

_____ _____
(Le responsable) *(Le repr. agréé)*

24020 VILLA DI SERIO (BG) ITALIA
Via Divisione Tridentina, 23
Tel:035/423.44.11 r.a.
-Fax Italia 035/423.44.41 - 035/423.44.42
- Fax Export: +39/035/423.44.49

OMCN/INTERNET:

http:// www.omcn.it
http:// www.omcn.com

e-mail: info@omcn.it
e-mail: info@omcn.com

Timbro del rivenditore:
Cachet du revendeur: